15-9-54

கண்ணன்

குழந்தைகளின் பத்திரிகை

மாதம் இருமுறை

9-OCT 1954

கேட்டீர்களா!

பிரம்மபுத்ரா நதி வெள்ளம்

கிழக்கு உத்தரப் பிரதேசம், வடக்கு பிஹார், மேற்கு வங்கத்தின் வடபாகம், அஸ்ஸாமின் மேற்குப் பாகம் ஆகிய இடங்களில் 25 000 சதுர மைல் விஸ்தீரணமுள்ள பிரதேசம் பிரம்மபுத்ரா நதி வெள்ளத்தினால் மூழ்கிச் சேதமடைந்துள்ளது. 95 லக்ஷம் மக்கள் துன்பத்துக்குள்ளாகியிருக்கிறார்கள். 40 கோடி ரூபாய் நஷ்டம், இந்த வெள்ளத்தினால் ஏற்பட்டது என்று மதிப்பிடுகிறார்கள். ஏராளமான கால்நடைகளுக்கும் சில மனிதர்களுக்கும்கூட உயிர்ச் சேதம் உண்டாகியிருக்கிறது. பிரம்மபுத்ரா நதியிலும் அதன் கிளையான கோஸி நதியிலும் வெள்ளம் பெருகி வந்துகொண்டிருக்கிறது. திப்ருகார் என்ற நகரமே அழிந்துவிடும்போல் இருக்கிறதாம். 1500 அடி நீளமுள்ள தடுப்புச் சுவர் ஒன்று வெள்ளத்தில் போய்விட்டது. பிரதம மந்திரி நேரு சில பார்லிமெண்ட் அங்கத்தினர்களுடன் விமானத்தில் சென்று வெள்ளப் பிரதேசங்களைப் பார்த்துவிட்டுத் திரும்பியிருக்கிறார். இனி வெள்ளத் தடுப்புக்கான கமிஷன் ஒன்று நிறுவப் போகிறார்களாம்.

இந்தியாவிலேயே பெரிய கட்டடம்

சமீபத்தில் சர்க்கார் காரியாலயக் கட்டடம் ஒன்றைக் கல்கத்தாவில் கட்டியிருக்கிறார்கள். இதைக் கட்டி முடிக்க 84 லட்ச ரூபாய் செலவாகியிருக்கிறதாம். 13 அடுக்குகள் கொண்ட இந்தக் கட்டடம் இந்தியாவிலேயே உயர்ந்த கட்டடம் என்று கருதப்படுகிறது. ஒருவேளை ஆசியாவிலேயே பெரிய கட்டடமாகவும் இருக்கலாமாம்.

தபால் தலைகள்

1947 - ஆம் வருஷம் ஆகஸ்டு மாதம் 15 - ஆம் தேதிக்கு முன்பாக வெளியிட்ட தபால் தலைகளை அக்டோபர் முதல் தேதியிலிருந்து ஒட்டக்கூடாது. அவை இனி செல்லா. இந்தப் பழைய ஸ்டாம்புகளை இதுவரையில் உபயோகிக்காமல் வைத்திருப்பவர்கள் அதை உடனே தபாலாபீஸ்களில் கொடுத்துப் புதிய ஸ்டாம்புகளை வாங்கிக் கொள்ளவேண்டும்.

சிறுவர் சித்திரக் காட்சி

அக்டோபர் 15, 16, 17 தேதிகளில் ஐந்தாவது தமிழ் மகாநாடு ஒன்று ஜாம்ஷெட்பூரில் நடைபெறுகிறது. வட நாட்டில் வாழும் தமிழர்களின் சங்கங்கள் ஒன்று சேர்ந்து இதை நடத்துகிறது. இதில் சிறுவர் சித்திரக் காட்சி ஒன்று நடத்த ஏற்பாடு செய்திருக்கிறார்கள். சிறுவர்கள் எல்லாரும் அவரவர்கள் வரைந்த சித்திரங்களைக் காட்சியில் வைக்க அனுப்பலாம். நல்ல சித்திரங்களுக்குப் பரிசு வேறு கொடுக்கப் போகிறார்களாம். காட்சி முடிந்ததும் படங்களைத் திருப்பியனுப்பிவிடுவார்கள். சித்திரங்களை, Fifth Tamil Mahanadu, 35, H 6, B. A. Area, P. O., KADMA (Jamshedpur) என்ற விலாசத்துக்கு 7-10-54 தேதிக்குள் அனுப்பவேண்டும்.

கண்ணன்

சென்னை
REGISTRAR
9 OCT 1954

பொருளடக்கம்

மலர்: 5 இதழ்: 18

15-9-'54

குழந்தைகளே!	பக்கம்	2
லீடர் மணி	..	3
அருமையான சம்பவம்	..	7
கேளுங்கள், சொல்கிறேன்!	..	9
தூங்கும் அழகி	..	12
கடிதம் காப்பாற்றியது	..	13
மின்சார மணி	..	19
நிழலின் அருமை	..	21
கண்ணன் கழக அங்கத்தினர்கள்		27
விருந்துண்ட திருடன்	..	29
சந்திரகிரிக் கோட்டை	..	33
எங்கள் பகுதி	..	38

கேட்டீர்களா! - 2-ஆவது அட்டை
பொன் மொழிகள் - 3-ஆவது அட்டை

வருஷ சந்தா (தீபாவளி மலர் உள்பட) ரூ. 4/-

கலைமகள், கண்ணன், மஞ்சரி மூன்றும் சேர்ந்த குடும்பச் சந்தா ரூ. 12/-

கதைகளில் வரும் பெயர்கள் யாவும் கற்பனைப் பெயர்களே.

குழாய்!

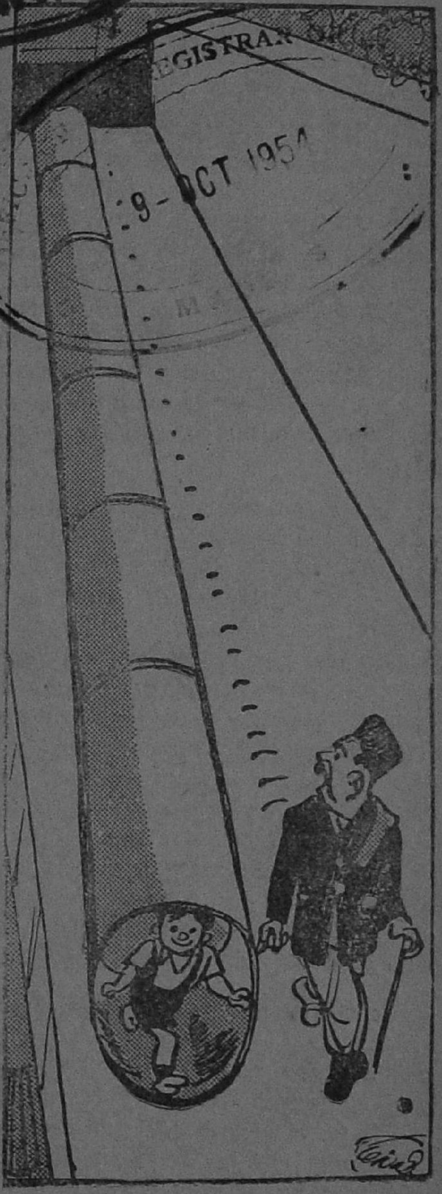

"கூடவே வந்தானே பையன், எங்கே காணோம்?"

குழந்தைகளே!

அலாரம் டைம்பீஸ் பரிசுப் போட்டிக் கதையையும் பரிசு பெற்ற பாலகிருஷ்ணனையும் பாராட்டி எழுதியவர்களுக்கெல்லாம் நன்றி.

கண்ணனில் புது மாதிரியான பரிசுத் திட்டம் ஒன்றை ஏற்படுத்த நாங்கள் யோசித்து வருகிறோம். ஆனால் அதை நல்ல சந்தர்ப்பத்தில் தொடங்கவேண்டும் என்பதே எங்கள் விருப்பம். புதுவருஷ ஆரம்பத்தில் அதை வெளியிடலாம் என்று கருதுகிறோம்.

கண்ணன் நாளுக்கு நாள் முன்னேறி வருவதையும் உங்கள் அபிமானம் முழுவதுக்கும் பாத்திரமாகி வருவதையும் நாங்கள் பூரணமாக உணருகிறோம். அதற்கேற்ப, கண்ணனில் புதுப் புது மாறுதல்களைச் செய்து புதிய புதிய அம்சங்களைச் சேர்த்து வருகிறோம். 'கண்ணன்—ஓர் அறிவுக் களஞ்சியமாகத் திகழ்கிறது' என்று பெரியோர் முதல் சிறுவர்கள் வரையில் ஒரு முகமாகப் பாராட்டினால் மட்டும் போதாது; கண்ணனைத் தொகுதி தொகுதியாகச் சேர்த்து, பைண்டு செய்து, பத்திரப் படுத்தியும் வைக்கவேண்டும். இன்று பார்த்துவிட்டு நாளை தூக்கி எறியும் பத்திரிகையாகக் கண்ணனைச் செய்ய நாங்கள் விரும்பவில்லை. அது உங்களுக்கு என்றென்றும் உபயோகப்படும்படியாக இருக்கவேண்டும் என்பதே எங்கள் லட்சியம்.

மற்ற எல்லா இதழ்களுக்கும் சிகரம் வைத்தாற்போல ஆண்டு தோறும் தீபாவளியன்று வெளிவரும்படியாக மலர் ஒன்று வழக்கமாக வெளியிடுகிறோம். இந்த வருஷத்து மலர் வேலை இப்போது முதலே நடைபெற்று வருகிறது. மலர் என்றால் அதைக் கண்ணில் ஒற்றிக்கொள்ள வேண்டும்; கருத்தைக் கவர்ந்துவிடவேண்டும். நீங்கள் படித்துவிட்டு உடனே மறந்து விடுவதில் அர்த்தமில்லை. உங்கள் தம்பி தங்கைகளும் நாளைக்கு வளர்ந்து அதைப் படித்துக் களிக்கவேண்டும். வருஷமெல்லாம் தீபாவளி மலரின் இனிய நினைவுகள் வரவேண்டும். இந்த முறையில் தயாராகிறது இந்த வருஷ மலர். சிறப்பான விஷயங்களைச் சேர்ப்பதால் விலை அதிகமோ என்று எண்ணி விடாதீர்கள். வழக்கம்போல் உள்ள விலைதான், விலையில் மாறுதல் இல்லை. ஒரு ரூபாய்க்கு வாங்கும் வாணங்கள் ஒரு மணிநேரம்கூட வெடித்துக் கொளுத்த வராது. அந்த மகிழ்ச்சி ஒரு மணி நேரம்கூட இராது. ஆனால் ஒரு ரூபாய் கொடுத்து வாங்குகிற கண்ணன் மலர் ஒரு வருஷம் வரையில் வைத்திருந்து படிக்கலாம். படித்துப் படித்து மகிழ்ச்சி பெறலாம். பத்திரப் படுத்திவைத்து உங்கள் சகோதர சகோதரிகளுக்கும் படிக்கக் கொடுக்கலாம்.

அக்டோபர் 25-ஆம் தேதி தீபாவளி நாள். அன்று மலர் வருவதால் அக்டோபர் 15-ஆம் தேதி வரும் இதழையே தீபாவளி மலராக தீபாவளி நாள் அன்று கொண்டு வருகிறோம். தனியாக அக்டோபர் 15-ஆம் தேதி ஓர் இதழ் வரும் என்று எதிர்பார்க்காதீர்கள். அக்டோபர் 15-ஆம் தேதி ஓர் இதழ், அப்புறம் 25-ஆம் தேதி ஒரு மலர், பிறகு நவம்பர் முதல் தேதி ஓர் இதழ் என்று சேர்ந்தாற்போல் மூன்று இதழ்களை வெளியிட்டால் படிக்க முடியுமா? வாங்கத்தான் முடியுமா? அதற்காகவே இந்த ஏற்பாடு. எனவே மூன்று ரூபாய் மட்டும் சந்தாவாக அனுப்பியிருப்பவர்கள் மலர் விலை ரூபாய் ஒன்றையும் அனுப்பிவிடக் கேட்டுக்கொள்ளுகிறேன். சந்தாவில் பணம் உள்ளவர்களுக்கு மலரின் விலையை ஈடுசெய்து கொள்ளுகிறோம். பாக்கியைப் பிறகு அனுப்பிவிடலாம்.

உங்கள் விருப்பத்தையும் தெரிவியுங்கள். —ஆசிரியர்.

மணியின் முயற்சி வீணாகவில்லை. அவனுக்கு உதவி செய்ய ஒருவர் முன் வந்தார். அவர் ஒரு நாட்டு வைத்தியர் என்பது பிறகு தெரியவந்தது. அவர் அநுபவம் வாய்ந்தவர். தண்ணீரில் விழுந்தவர்களுக்குச் செய்ய வேண்டிய சிகிச்சைகளைச் செய்வதில் கெட்டிக்காரர். அவர் அந்தச் சமயத்துக்கு நல்ல வேளையாக அங்கே வந்து சேர்ந்தார். அவர் அந்தப் பெண்ணின் கால்களைப் பிடித்துக் கொண்டு, தட்டாமாலை சுற்றுவது போலக் கரகரவென்று சுற்றினார். நாலு சுற்றுச் சுற்றியதுமே அந்தப் பெண் குடித்திருந்த தண்ணீரெல்லாம் வாயிலிருந்து வெளிப்பட்டது. பேச்சு மூச்சற்றுப் பிரக்கினை இழந்திருந்த அந்தப் பெண், முகத்தில் சுத்தமான காற்றுப் பட்டவுடன், மெல்லக் கண் விழித்துப் பார்க்கத் தொடங்கினாள்.

அதே சமயத்தில் அந்தப் பெண்ணின் தாயும் இரண்டொரு உறவினர்களும் ஆற்றில் எதோ ஒரு பெண் விழுந்த செய்தியைக் கேட்டு அலறி அடித்துக்கொண்டு ஓடி வந்தார்கள். ஆற்றில் விழுந்த பெண், தங்கள் வீட்டுப் பெண் தான் என்று தெரிந்ததும் குய்யோ முறையோ என்று கத்தினார்கள். அப்புறம்தான் பெண் பிழைத்து விட்டாள் என்றும், கண் விழித்துக் கூடப் பார்க்கிறாள் என்றும் தெரிந்துகொண்டார்கள். தெருவில் யாரோ ஒரு குரங்காட்டிப் பிச்சைக்காரன் வந்தானாம். அவன் வீடு வீடாகச் சென்று வேடிக்கை காட்டுவதைப் பார்த்துக்கொண்டே அந்தப் பெண்ணும் போயிருக்கிறாள். அவளுடைய அம்மா தன் பெண் அடுத்த, எதிர்த்த வீடுகளில் இருப்பாள் என்று வெகு நேரம்வரை பார்க்காமலே இருந்திருக்கிறாள். அந்தக் குரங்காட்டி கடைசியாக ஆற்றங்கரை வழியே வந்து போய்விட்டான். அந்தப் பெண்ணோ ஆற்றங்கரைக்கு வந்ததும் விளையாட்டுத்தனமாகத் தண்ணீரில் இறங்கியிருக்கிறாள். அது இறங்கும் துறையல்ல. அதனால் மண் கட்டி இடிந்து, கால் தவறிவிட்டிருக்

கிறது. தண்ணீரில் தலை குப்புற விழுந்துவிட்டாள். இதை யாரோ பார்த்துச் சத்தம் போட்டிருக்கிறார்கள். நல்ல காலம்! சில நிமிஷங்களுக்குள்ளேயே அந்தப் பக்கமாக மணி வந்திருக்கிறான். சிறிதும் யோசனை செய்யாமல் ஆற்றில் குதித்து அவளைக் கரையேற்றியிருக்கிறான்!

இந்த விவரங்களை யெல்லாம் தெரிந்துகொண்ட பிறகு அனைவரும் மணியைக் கொண்டாடினார்கள். அந்தப் பெண்ணின் அம்மா அவனுடைய மோவாயைப் பிடித்துக்கொண்டு, "என் வயிற்றில் பாலை வார்த்தாயேடா, குழந்தை! நீ இல்லாவிட்டால் என் செல்வம் தண்ணீரிலேயே போயிருக்குமேடா!" என்று கல்லும் உருகும்படி கூறினாள். மணிக்கு அந்தத் தாயின் அன்பைக் கண்டு அழுகையே முட்டிக்கொண்டு வந்துவிட்டது. இந்த மாதிரி அவனிடம் அன்பு சொரிய யார் இந்த உலகத்தில் இருக்கிறார்கள்? 'உலகத்திலே ஒருவனுக்கு எதுவுமே இல்லாவிட்டாலும் இந்தத் தாயின் அன்பு என்பது ஒன்று மட்டும் இருந்துவிட்டால் போதுமே!' இவ்விதம் எண்ணியவாறே மணி வீடு வந்து சேர்ந்தான்.

மணிக்கும் ராமுவுக்கும் அன்று புட்பால் மைதானத்தில் பெரிய வாய்ச் சண்டை ஏற்பட்டுவிட்டது. எவ்வளவோ பொறுத்துப் பொறுத்துப் பார்த்தும் மணியினால் தாங்க முடியவில்லை. கேவலம் தன் வீட்டில் வழியில்லாமல் வந்துவிட்டான் என்று நினைத்து ராமு அவனை அவமதித்துப் பேசினான்.

"நீ இங்கே மெம்பராக இருக்கக் கூடாது" என்றான் ராமு.

மணி பல தடவை காரணம் கேட்டும் ராமு சொல்லத் தயாராக இல்லை.

"நீ மெம்பராக இருக்கக் கூடாது என்றால் இருக்கக் கூடாதுதான். அதற்குமேல் என்ன பேச்சு?" என்றான் ராமு.

மணிக்கு மெம்பராக இருப்பதில் அப்படி ஒன்றும் விருப்பமில்லை தான். வந்த முதல் நாளே அவனுக்குச் சரியான அடி கிடைத்துவிட்டதே! அது சுபசூசகமாக இல்லை. ஒரு வாரம்போல படுக்கையில் வேறு விழுந்துவிட்டான். உடம்பு சரியான பிறகு இப்பொழுதுதான் கிரௌண்டுக்கே வந்தான். அதுவும் குமார் வற்புறுத்திக் கூப்பிடவே வந்தான். வராமல் இருந்தாலும் மற்றப் பையன்கள் பயந்தாங்கொள்ளிப் பட்டம் கட்டி விடுவார்களே என்று யோசனையாக இருந்தது. அதனால் குமாருடன் புறப்பட்டு வந்தான். அவனுக்கு முன்பாகவே அங்கே ராமு உட்கார்ந்திருந்தான். மணி அவனைக் கண்டதும் மகிழ்ச்சியோடு புன்னகை செய்தான். ராமுவோ உர்ரென்று முகத்தைத் தூக்கிக்கொண்டு, "எங்கேடா வந்தே?" என்று அதிகாரமாகக் கேட்டான்.

மணி எட்ட நின்றவாறே, "சும்மா விளையாட வந்தேன்!" என்று சொல்லிவிட்டுப் புறப்பட்டான்.

"டேய், வாடா இங்கே!" என்று கன அமர்த்தலாக ராமு அவனைக் கூப்பிட்டான். நாலு பேர் முன்னிலையில் அவன் தன் அதிகாரத்தைக் காட்ட நினைக்

கிறான் என்று மணிக்குத் தோன்றிற்று.

"என்ன?" என்று அருகில்வந்து கொஞ்சம் உரக்கவே கேட்டான்.

"நீ இங்கே இனிமே விளையாடக் கூடாது."

மணிக்கு இப்படி அவன் சொன்னதும் என்னவோபோல் இருந்தது. ஏதாவது காரணம் இருக்கலாம் என்று நினைத்து, "ஏன்?" என்று கேட்டான்.

"என்னடா நான் சொல்றேன், ஏன், என்ன என்கிறாயே? விளையாடக் கூடாது; மெம்பராகவும் இருக்கக்கூடாது!" என்றான் ராமு.

மணி ரொம்பவும் நிதானித்தான். என்ன அபிப்பிராயத்தில் ராமு இப்படிப் பேசுகிறான் என்று அவனுக்கு விளங்கவில்லை. பல முறை மிகவும் தயவாகவே அவனைக் காரணம் கேட்டுக் கொண்டான். ராமு திமிராகவே தன் அதிகாரத்தை யெல்லாம் காட்டி வந்தான். அவன் மணியைவிடப் பெரியவன்; இரண்டாவது அவர்கள் வீட்டுக்கு மணி வந்திருக்கிறான். இந்த இரண்டு காரணத்தைக் கொண்டும் எத்தனை நேரம் தான் இவன் பொறுப்பது?

"நீ சரியான காரணம் சொல்ல மாட்டேன் என்கிறாய். நீ சொல்லுகிறபடி நான் கேட்க விரும்பவில்லை" என்றான் மணி.

ராமுவுக்கு இந்தப் பதில் ஆத்திரத்தைக் கொடுத்தது. அவன் துள்ளி எழுந்து, "என்ன சொன்னே, மறுபடியும் சொல்லு!" என்றான்.

மணி பயப்படவில்லை. நிதானமாகவும் படபடப்பு இல்லாமலும் முதலில் சொன்ன வார்த்தைகளையே மீண்டும் திருப்பிச் சொன்னான். அப்படித் திருப்பிச் சொல்லும்போது, "கேட்க முடியாது" என்று வார்த்தையைக் கொஞ்சம் மாற்றிச் சொன்னான்.

சுற்றியிருந்த பையன்களுக்கு இது வேடிக்கையாக இருந்ததுடன் சுவாரஸ்யமாகவும் இருந்தது. இரண்டொருவர் மணியின் அழுத்தமான பதிலைக் கேட்டவுடன் சிரித்துவிட்டார்கள். இது ராமுவின் எரிச்சலை அதிகப்படுத்தியது. இரண்டொருவர் மணியைப் பார்த்து, "ஏண்டா, அவன் பெரியவன். அவன் சொன்னதைக் கேட்பதற்கு என்னடா?" என்று பரிந்து வேறு பேசினார்கள். உள்ளூற ராமு மூக்கு உடைபடுவதில் அவர்களுக்கு ஆனந்தம். ராமுவோ வெறிகொண்டவன் போல, "உனக்குத் தண்டச்சோறு போட்டால் இதுவும் பேசுவே, இன்னமும் பேசுவேடா! பட்டிக்காட்டிலிருந்து வந்துவிட்டு இவன் பேசுவதைப் பாருங்கடா!" என்றான்.

மணி அவனைப் பார்த்து, "ராமு! கொஞ்சம் நாவடக்கமாகவே பேசு. வார்த்தையைக் கொட்டாதே, அவசரப்பட்டு!" என்றான்.

முன்பு சிரித்த இரண்டு பேர் இதற்கும் சிரித்தார்கள். மணி அவர்கள் பக்கம் உடனே திரும்பி, "இதில் சிரிப்பதற்கு என்ன இருக்கிறது? நீங்கள் சிரித்து அவனுக்குத் தூபம் போட்டு விடுகிறீர்களே!" என்றான்.

"நான் என்ன பேயா, பிசாசாடா? அவர்கள் தூபம் போடுவதற்கும், நான் தலைவிரிச்சு ஆடுவதற்கும்! கழுதே! தின்கிற சோறு உன்னைத் திமிராப் பேசச் சொல்கிறதாடா? உன்னாலே எங்களுக்குச் செலவு ஆகிறதோடுகூட அவமானம் வேறே ஏற்படணுமாடா? முந்தி ஜுரமா ஒருவாரம் படுத்துண்டே. இப்ப மறுபடியும் படுத்துண்டா யாருடா டாக்டருக்கு அழறது?...."—ராமு கோணல் மாணலாக நினைத்தபடி பேசிக்கொண்டே போனான்.

உடம்பு சரியாக இல்லாதபோது ராமு ஒரு துரும்பைக்கூட எடுத்துப் போடவில்லை. அவனே கஷ்டப்பட்டுத்தான் தன் காரியங்களைச் செய்துகொண்டான். மருந்தே சாப்பிடாமல் பத்தியமாகச் சாப்பிட்டதால்தான் உடம்பு குணமாயிற்று. ஆனால் இப்போது பார்க்கிறவர்களுக்கு இவனால் ராமுவின் குடும்பத்தாருக்கு அநியாயச் செலவு போல் படும்படி அவன் பேசிக்கொண்டே போனான்.

'ராமு இவ்வளவு மூர்க்க குணம் உள்ளவனா? இல்லாததையும் பொல்லாததையும் உண்மைபோல் பேசுகிறானே! இவனுக்கு நான் என்ன கெடுதல் செய்தேன்? என்னிடம் இவனுக்கு இவ்வளவு வெறுப்பு ஏற்படக் காரணம் என்ன?' என்றெல்லாம் மணிக்கு யோசனையாக இருந்தது. அத்துடன்கூட அவனுக்கு ரோசமும் தாங்கவில்லை. ராமு சளசளவென்று மேலே மேலே பேசி வந்

தைதக் கேட்டு, "டேய், நிறுத்துடா! அளக்காதே, ஒரே முட்டாக! உன் வீட்டில் வந்து நிற்க அப்படி ஒன்றும் எங்களுக்கு விதியில்லாமல் போகல்லேடா! உங்க அப்பா அம்மா இருக்கச் சொன்னதனுலே எங்க அப்பா என்னைக் கொண்டு வந்து விட்டிருக்கார். இல்லாட்டால் உன் மூஞ்சியைப் பார்த்து எவன்டா வருவான்? பிசாசுமாதிரி கத்துகிறுயே!" என்ருன் மணி.

ராமு அவனை அடிப்பதற்காகப் பாய்ந்தான். "விதி இருப்பவன் இன்னிக்கே போயேண்டா!" என்ருன்.

இதற்குள் இரண்டுபேர் தடுத்தார்கள். சமாதானம் செய்விக்க வந்தார்கள்.

"நீயாரடா என்னைச் சொல்ல?" என்ருன் மணி.

"நான் சொல்லாமல் எவண்டா உனக்குச் சொல்ல வருவான்?" என்ருன் ராமு.

கடைசியில் பேச்சு முற்றித் தடித்துவிட்டது. இதற்குள் எங்கேயோ போயிருந்த குமார் வந்துவிட்டான். மணியும் ராமுவும் 'உர் உர்' என்று நிற்பதைப் பார்த்து ஒருவாறு விஷயத்தை ஊகித்துக் கொண்டுவிட்டான். மற்றவர்களும் நடந்ததைச் சொன்ஞர்கள்.

கடைசிவார்த்தை தன் வார்த்தையாக இருக்கவேண்டும் என்று ராமு, "ரோசம், மானம் உள்ளவஞை இருந்தால் இனி என் வீட்டில் இருக்காதே!" என்று சொல்லிவிட்டுப் போய்விட்டான்.

ஒருவரும் ஒன்றும் பேசவில்லை. குமார் மட்டும் ஆறுதலாக, "இவன் வீடு இல்லாவிட்டால்

அருமையான சம்பவம்

நான் ஒரு திருப்பத்தில் நின்று கொண்டிருந்தேன். ஒரு நொண்டிப் பையன் இரு கோலால் ஊன்றிக்கொண்டு நடந்து வந்தான். அவன் நல்ல உடை அணிந்திருந்தான்.

அப்போது அந்தத் திருப்பத்தில் ஒரு லாரி வெகு வேகமாக வந்தது. லாரி வருவதை அவன் பார்க்கவில்லை. அவன் இன்னும் ஓரிரு அடிகள் வைத்துவிட்டால், லாரி அவன் மீது ஏறியிருக்கும்.

நான் ஓடிச் சென்று அவனைக் காப்பாற்ற முடியாது. நான் போனுல் லாரி என்மீதும் ஏறிவிடும், அவன் மீதும் ஏறிவிடும். "பையா!" என்றேன். அவன் திரும்பவில்லை. "டேய், நொண்டி! அப்படியே நில். லாரி!" என்று கத்தினேன். அவன் சடாரென்று நின்றுவிட்டான். லாரியும் ஒதுங்கிச் சென்றுவிட்டது.

இதற்குள் அங்கே ஒரு சிறிய கூட்டம் சேர்ந்துவிட்டது. அவன் உயிரைக் காப்பாற்ற நான் கையாண்ட முறையைக் கண்டு என்னைப் பாராட்டியது.

அந்தப் பையன் என்னை நோக்கி வேகமாக வந்தான். நன்றி தெரிவிக்கத்தான் வருகிருன் என்று எல்லோரும் நினைத்தோம்.

ஆனல் அருகே வந்த நொண்டி என் கன்னத்தில் ஓங்கி ஓர் அறை கொடுத்தான்!

"என்ன திமிர் உனக்கு! நீ நொண்டியாக இருந்து உன்னை நான் நொண்டி என்று கூப்பிட்டால்-? அப்படித்தானே எனக்கும் இருக்கும்!" என்ருன்.

—தமிழ்த்தம்பி.

வாத்தியார்: டேய் வெங்கு, வில்லே வில்லேயாக உள்ள பொருள் ஒன்றைச் சொல்லு!

வெங்கு: (கையை விரித்தபடி) தெரியவில்லை, ஸார்.

உலகத்தில் வேறு இடமே கிடையாதோ? நீ சும்மா வாடா!'' என்று மணியை அழைத்துக் கொண்டு போனன்.

அப்பா! அந்த வார்த்தை மணிக்கு என்ன ஆறுதலாக இருந்தது! அந்த ஒரு வார்த்தையை அதுவும் அந்தச் சமயத்தில் சொன்னதற்காகக் குமாருக்கு எதைச் செய்தாலும் போதாது போலிருந்தது. 'வேறு இடமே கிடையாதோ?' என்பது எவ்வளவு சுலபமான வார்த்தை! அதை என் அவனால் உடனே சொல்ல முடியவில்லை?

சுற்றி யிருந்தவர்களில் சிலர் மணியின் பேரில்தான் பிசகு என்ருர்கள். சிலர் ராமுவின் பேரில் தான் பிசகு என்ருர்கள். ராமுவின் சுபாவம் தெரிந்தும் மணி பேசினதுதான் பிசகு என்பது ஒரு கட்சி. மணி ஏதோ திக்கற்று வந்துவிட்டதற்காக ராமு இப்படிப் பேசியதுதான் தவறு என்பது மற்ருெரு கட்சி. ஆக இரண்டு கட்சியார் பேசியதும் மணிக்குத் தாங்க முடியாத அவமானத்தையும் வேதனையையுமே கொடுத்தன. வரும் வழியெல்லாம் இனி என்ன செய்வது, இந்த வீட்டில் இருப்பதா வேண்டாமா, அத்தை கேட்டால் என்ன சொல்வது— இப்படி யோசனை செய்து கொண்டே மணி குமாரிடம் விடை பெற்றுக்கொண்டான்.

வாசலில் ஒரு குதிரை வண்டி நின்றிருந்ததைக் கண்டதும் அவனுக்கு என்னவோபோல் இருந்தது. 'யார் வந்திருப்பார்கள்? எதற்கு வந்திருப்பார்கள்?' என்று பல கேள்விகள் உதித்தன. வண்டிக்காரன் ஒரு கைப் புல்லை எடுத்துக் குதிரையின் வாயில் கொடுத்துக்கொண் டிருந்தான். அவனிடம் போய் விசாரிப்பது அழகாக இருக்காது என்று மணி மெல்லப் படியேறி வீட்டினுள்ளே நுழைந்தான்.

உள் பக்கத்துக் கதவருகில் வரும்போது, "அந்தப் பையன் எங்கே? இந்த வீடு என்றுதானே விசாரித்ததில் சொன்னர்கள்?'' என்று உள்ளே ஒரு குரல் கேட்டது.

"இந்த வீடுதான். அவன் என் மருமான்தான்!'' என்று அத்தை பதில் சொல்லிக்கொண்டிருந்தாள்.

மணிக்கு அதற்குமேல் உள்ளே அடி எடுத்து வைக்கப் பயமாக இருந்தது. 'இன்றைக்கு யார் முகத்தில் விழித்தோம்!' என்ற கவலையோடு அங்கேயே நின்ருன்.

(தொடரும்.)

கேளுங்கள், சொல்கிறேன்!

பேராசிரியர் விஞ்ஞானம்

[நீங்கள் கேட்கும் கேள்விகளுக்குத் தெளிவாகவும் விளக்கமாகவும் விடை சொல்லவேண்டும் என்பதே பேராசிரியர் விஞ்ஞானத்தின் கருத்து. உங்களை வெறுமே சிரிக்கச் செய்யவேண்டும் என்று விடை சொன்னால், அது பயனுள்ளதாக இராது. உங்களுக்குப் பயன்படவும் வேண்டும்; உங்களைத் திருப்தி செய்யவும் வேண்டும் என்பதே விஞ்ஞானத்தின் நோக்கம். ஆ—ர்]

ஆர். சேகரன்,
திருமங்கலம்.

என்னுடைய வயிற்றில் புழு உள்ளது. அதை வெளியேற்ற என்ன செய்யவேண்டும்?

பலவகைப் புழுக்கள் உண்டு. ஒவ்வொன்றிற்கும் வெவ்வேறு மருந்து உண்டு. டாக்டரிடம் போனால், மலத்தைச் சோதித்து, தகுந்த மருந்து கொடுப்பார்.

எஸ். எம். ராமராஜ்,
நெய்வாசல்.

பாதரஸத்தை எதற்காகப் பாரமானியில் உபயோகிக்கிறார்கள்?

வாயு மண்டலத்தின் அழுத்தத்தை அளப்பதற்கு மிகவும் எளிய கருவி ஒன்றை அமைத்திருக்கிறார்கள். மேல்புறம் மூடியதாயும், அடிப்புறம் வாய் திறந்ததாயும் உள்ள ஒரு குழாயின் கீழ் முனை ஓர் ஏனத்தில் உள்ள பாதரஸத்துக்குள் வைத்திருக்கும். இந்தக் குழாயில் உள்ள பாதரஸத்தின் திரவஸ்தம்பம் (Column) 30 அங்குல உயரம் இருக்கும். எண்ணெய், அல்லது தண்ணீர் போன்ற ஏதாவதொரு திரவத்தை உபயோகித்தால், குழாயின் நீளம் 34 அடிக்கு மேல் வேண்டியிருக்கும். இவ்வகைக் கருவியைச் சோதனைச்சாலை போன்ற இடங்களில் உபயோகிப்பது கஷ்டம் அல்லவா?

பாதரஸம் அதிக அழுத்தமுள்ள பொருளாதலால் இந்தச் சௌகரியம் ஏற்படுகிறது. மேலும் பாதரஸம் காற்றில் ஆவியாகப் போவதில்லை. தூய பாதரஸத்தைத் தயார் செய்வது எளிது. அது ஒளியை ஊடுருவ விடாத தன்மை உள்ளது. அது கண்ணாடியை நனைத்து அதில் ஒட்டிக்கொள்வதில்லை. அதன் திரவஸ்தம்பத்தின் உயரத்தைத் தெளிவாகக் கண்டு, திருத்தமாக அளிக்க முடியும். இத்தனை காரணங்களால்தான் பாதரஸத்தைப் பாரமானியில் உபயோகிக்கிறார்கள்.

—வி. ராஜகோபாலன், கீவளூர்.

ரெயில் ஓடும்போது கட கட வென்று சத்தம் கேட்கிறதே, ஏன்?

உன் ஊரின் அருகில் ரெயில் பாதை இருக்கிறது அல்லவா?

ரெயில் அந்தப்பக்கம் வராத சமயத்தில் அந்த ரெயில்பாதையிலுள்ள தண்டவாளங்கள் எப்படிப் பாதையில் வைத்துப் பொருத்தப்பட்டுள்ளன என்பதைக் கவனித்துப் பார். ரெயில் பாதையில் உள்ள இரண்டு தண்டவாளங்களில் ஒரு வரிசையிலுள்ள தண்டவாளங்களைக் கவனித்தால், அதில் ஒரு தண்டவாளத்துக்கும், அதற்கு அடுத்த தண்டவாளத்துக்கும் இடையே சிறிய இடைவெளி விடப்பட்டிருப்பது தெரியும்.

குளிர் காலத்திலே இரும்புத் தண்டவாளம் ஒவ்வொன்றின் நீளமும், வெயில் காலத்தில் அதன் நீளத்தைவிடச் சற்றே குறைவாக இருக்கும். அதாவது வெயில் காலத்தில் ஒவ்வொரு தண்டவாளமும் சற்று நீளும். இரண்டு தண்டவாளங்களுக்கு இடையே இடைவெளி இல்லாவிட்டால், வெயில் காலத்தில் தண்டவாளங்களில் நெளிவு, வளைவு உண்டாகும். அப்படி வளைந்த தண்டவாளங்களில் ரெயில் ஓடுவது அபாயத்துக்கு இடமாகும். ஓடும் ரெயில் தண்டவாளத்தை விட்டு விலகிவிடுமல்லவா?

ஆகையால் வெயில் காலத்தில் தண்டவாளங்கள் நீளுவதற்கு இடம்கொடுக்கும்படியாக, இரண்டு தண்டவாளங்களுக்கிடையே சந்து விடப்பட்டிருக்கிறது.

ஒரு தண்டவாளத்தையும், மற்றொரு தண்டவாளத்தையும் ஒன்றோடொன்று இணைப்பதற்கு மீன் செதில் (Fish-plate) என்னும் இரும்புத் தகடுகள் உபயோகப்படுகின்றன. அவை தண்டவாளங்களை அக்கம் பக்கம் விலகாமல் ஒரே நேர் கோட்டில் இருக்கும்படி இணைக்கின்றன. ஆனால், அவை நீளுவதையோ, சுருங்குவதையோ இவை தடை செய்வதில்லை. இப்படி அமைக்கப்பட்ட தண்டவாளங்களின் மீது ரெயில் சக்கரங்கள் உருண்டோடும்போது இந்த இடைவெளிகளில் தட்டுகின்றன. அப்போது 'டக்' என்ற சத்தம் கேட்கிறது. பல சக்கரங்கள் பல இடைவெளிகளில் தட்டுவதால் 'கடகட' வென்று சத்தம் கேட்கிறது.

—ஏ. தோழன், கோயம்புத்தூர்.

கொதிக்கின்ற தண்ணீர் அதிகச் சூடா, அல்லது தீ சூடா?

வெப்பமானது நெருப்பிலிருந்து நீருக்குச் செல்கிறது. நீரிலிருந்து நெருப்புக்குச் செல்லவில்லை என்பது உனக்குத் தெரியும். ஆகையால் நெருப்பே நீரைவிட அதிக வெப்பம் உள்ளது.

மேலும் கொதிக்கும் நீரின் வெப்பம் சாதாரணமாக 100°-க்கு அதிகம் ஆக முடியாது. நெருப்பின் வெப்பம் இதைக் காட்டிலும் அதிகமாகவே இருக்கும்.

—கே. வி. சேகர்,
அரக்கோணம்.

மின்சார விளக்குகளில் உள்ளே இருக்கும் திரி எதனால் ஆகியது?

எடிசன் மின்சார விளக்கை முதன் முதலில் அமைத்தபொழுது, அவர் கரியால் ஆகிய மெல்லிய இழையை உபயோகித்தார். இந்த இழைகள் மூங்கில் நாரைக் கருக்குவதால் செய்யப்பட்டன.

இக்காலத்திலுள்ள மின்சார விளக்குக் குமிழிகளுக்குள்ளே காணப்படும் இழைகள் 'டங்ஸ்டன்' என்னும் உலோகத்தால் அமைக்

கப் பட்டவை. மிகவும் அதிகமான வெப்ப நிலையிலும் டங்ஸ்டன் உருகுவதில்லை. மேலும் அதை மிக மெல்லிய இழைகளாகவும் இழுக்க முடிகிறது.

—ராஜசேகர்,
அரக்கோணம்

கரண்டு அளக்கும் மீட்டர் எப்படி வேலை செய்கிறது?

ஸ்விச்சைப் போட்டபோது மின்சார விசிறி வட்டமாகச் சுழலுவதைப் பார்த்திருக்கிறாய் அல்லவா? மின்சார விசிறியின் இறக்கைகள் எளிதாகச் சுழலக் கூடிய ஒரு கம்பிச் சுருளோடு இணைக்கப்பட்டிருக்கின்றன. அக் கம்பிச் சுருள் ஒரு காந்தத்தின் முனைகளின் இடையே வைக்கப் பட்டிருக்கிறது. அப்படிப்பட்ட சுருளின் வழியாக மின்சார ஓட்டம் ஓடினால், அந்தச் சுருளானது சுழலும். எவ்வளவுக்கு எவ்வளவு மின்சார ஓட்டம் அதிகப் பலமாக இருக்கிறதோ, அவ்வளவுக்கு அவ்வளவு சுருங்கி அதிக வேகமாகச் சுழலும். இப்படிப்பட்ட அமைப்புக்கு மோட்டார் என்று பெயர்.

மின்சார ஓட்டத்தை அளக்கும் மீட்டரின் வழியாக ஓடிய பின்பே, மின்சார ஓட்டமானது வீட்டில் பொருத்திய கம்பிகளின் வழியாக ஓடும். அப்படி ஓடும்போது அந்த மின்சார ஓட்டமானது, ஒரு காந்தத்தின் துருவங்களுக்கு இடையே வைக்கப்பட்டுள்ள சிறிய கம்பிச்சுருளைச் சுற்றுகிறது. இக் கம்பிச்சுருள் ஒரு வட்டவடிவமான தகட்டில் சுழன்று வரும் முள்ளோடு இணைக்கப்பட்டிருக்கிறது.

ஒவ்வொரு மீட்டரிலும் பல சிறிய வட்டத் தட்டுகள் காணப் படும். அவை முறையே ஒரு சுற்று, பத்துச் சுற்று, நூறு சுற்று, ஆயிரம் சுற்று ஆகியவற்றைக் குறிக்கின்றன. இந்த மீட்டர் கருவியானது வீட்டில் செலவழிக்கப் படும் மின்சார சக்தியைக் காட்டும்படி அளவு கோலிடப்பட்டிருக்கிறது.

—எஸ். கிருஷ்ணமூர்த்தி,
மேல் குமாரமங்கலம்.

அமிலத்தில் ஏன் நீரை ஊற்றக் கூடாது?

ஓர் ஏனத்தில் அடர் கந்தக அமிலம் இருந்தால் அதில் தண்ணீரை ஊற்றக்கூடாது. அப்படி ஊற்றினால் தண்ணீரும் அடர் அமிலமும் கலக்கும் போது மிகுந்த வெப்பம் உண்டாகிறது. இந்த வெப்பமானது அமிலமும் நீரும் கலந்த கலவையைத் திடீரென்று ஆவியாக மாற்றிவிடும். விரிவடையும் ஆவியால் அமிலம் ததும்பி, தெறித்து வீசும். பக்கத்திலுள்ளோரின் உடல், முகம், கை முதலியவற்றின்மீது மிகவும் வெப்பமுள்ள அமிலம் தெறிக்கக் கூடும். அப்படித் தெறித்த அமிலத்தால் கொடிய புண்கள் உண்டாகும்.

இதற்கு எதிரிடையாக, அதிக நீரில் அடர் அமிலத்தைச் சிறிது சிறிதாக, சொட்டுச் சொட்டாக ஊற்றினால் அப்போதும் வெப்பம் உண்டாகும்; ஆனால் அந்த வெப்பமானது தண்ணீரினால் கவரப்பட்டு மட்டுப்படும். தண்ணீரின் வெப்பம் அதிகம் உயராது. ஆகையால் கலவை தெறித்து வீசாது.

கதை: ஆர்வி

தூங்கும் அழகி

சித்திரம்: ஸாமி

கடிதம் காப்பாற்றியது

தமிழ்த்தம்பி

மரக்கடை மாணிக்கம் செட்டியார் கடையில் வேலை செய்து வந்தான், தங்கப்பன். தங்கப்பனுக்குத் துணை அவன் அம்மாவும் அன்புத் தம்பியும்தான்; வேறு ஒருவரும் இல்லை. ஆதலால் தான் தங்கப்பன் படிப்பை நிறுத்திக்கொண்டு கடையில் சேர வேண்டியதாயிற்று. வியாபாரத்தில் நல்ல அனுபவம் பெற்று விட்டதால் மாணிக்கம் செட்டியாருக்கு அவன்மீது மிகுந்த மதிப்பு.

மரக்கடையில் தங்கப்பன் ஒருவன் மட்டுமே சம்பள ஆளாக இருந்தான். செட்டியார் எல்லாப் பொறுப்பையும் தங்கப்பனிடமே ஒப்படைத்திருந்தார். அவன் அதைத் தன் சொந்தக் கடையாகவே மதித்து, வியாபாரத்தில் மந்தம் ஏற்படாமல், பல முறைகளைக் கையாண்டு வந்திருக்கிறான். இதையெல்லாம் செட்டியாரே போற்றியிருக்கிறார்.

சென்ற மாதம் தங்கப்பனின் தாய் படுத்த படுக்கையாக யிருந்ததால் செட்டியாரிடம் ஒரு மாதச் சம்பளம் முன்பணம் வாங்கி யிருந்தான் தங்கப்பன். அன்று அம்மாவின் நிலைமை மிகவும் மோசமாக யிருந்தது. வைத்தியர் ஊசி போட வேண்டும் என்று கூறி மருந்து வாங்கி வர ஒரு சீட்டையும் எழுதிக் கொடுத்து விட்டுப் போயிருந்தார். மருந்து வாங்கச் செட்டியாரிடம் மறுபடியும் கடன் கேட்கத் தைரியமில்லை. எங்கே கோபித்துக்கொள்ளப் போகிறாரோ என்று பயந்தான். தங்கப்பன்மீது செட்டியாருக்கு மிகுந்த மதிப்பு என்றாலும், பணம் சம்பந்தப்பட்ட வரையில் எல்லோரிடத்திலும் ஒரே மாதிரி கறார்தான். பணம் என்றாலே அவர் முகத்தில் எள்ளும் கொள்ளும் வெடிக்க ஆரம்பித்து விடும். ஆனால் என்ன செய்வது? அம்மாவுக்காக — கேட்டுத்தான் ஆக வேண்டும்.

மாலை மணி ஆறு இருக்கும். செட்டியாரிடம் போய், பணம் வேண்டுமென்று கேட்டான் தங்கப்பன். உடனே செட்டியாருக்கு வந்த கோபத்தைப் பார்க்க வேண்டுமே! "தரவே முடியாது" என்று கண்டபடி கத்த ஆரம்பித்து விட்டார். அந்தச் சமயத்தில் டெலிபோன் மணி 'கண கண' வென அலற ஆரம்பித்தது. டெலிபோனில் பேசி முடித்த செட்டியார் என்ன செய்வதென்றே தெரியாமல் தடுமாறினார். பிறகு வண்டியில் ஏறிக்கொண்டே, "டேய்! கடையை மூடிவிட்டு வீட்டிற்குப் போ. நான் வர நேரமாகும்" என்றார் செட்டியார்.

அம்மா குற்றுயிராய்க் கிடக்கிறாள். செட்டியார் "பணம் கொடுக்க முடியாது" என்று கூறிவிட்டு அவசர அவசரமாகப் போய் விட்டார். பணத்திற்கு இனி என்ன வழி செய்வது, என்ன செய்வது என்று ஒன்றும் தோன்

ருமல் மனம் கலங்கினுன் தங்கப்பன்.

ஈவிரக்கம் இல்லாத செட்டியாரின் மேல் அவனுக்கு ஆத்திரம் ஆத்திரமாக வந்தது. 'நன்றியில்லாதவரிடம் இனியும் துன்பப்படுவது மிகவும் முட்டாள் தனம். காலை முதல் கடையை விட்டு விலகிக்கொள்ள வேண்டியது தான்!' என்று தீர்மானித்துக் கொண்டான்.

* * *

பணத்தையும் பணப்பெட்டியில் சாவியையும் பரபரப்பில் மறந்து கடையிலேயே விட்டு விட்டு வந்தது, செட்டியாருக்குப் பிறகு தான் நினைவு வந்தது.

ஒரு சமயம் இரவில் நுழைந்து யாரேனும் பணப் பெட்டியைச் சோதனை செய்துவிட்டால் என்ன செய்வது என்ற எண்ணம் ஏற்பட்டவுடன் தான் செட்டியார் திடுக்கிட்டார். ஆனல், 'தங்கப்பன் பணத்தை எடுத்துக்கொண்டு போய் வீட்டில் கொடுத்து விடுவான்' என்று எண்ணிச் சமாதானம் அடைந்தார். அடுத்த விநாடி ஒரு சந்தேகம் கிளம்பி விட்டது, செட்டியாருக்கு. இப்பொழுதோ அவனுக்குப் பணம் அவசியம் கண்டிப்பாக வேண்டும். அவரோ சமயத்துக்கு உதவ மறுத்து விட்டார். அதனல் ஏற்பட்ட ஆத்திரத்தாலும், அவசியத்தின் காரணத்தாலும் ஒரு வேளை தங்கப்பன் குணம் மாறி விட்டால்? அப்படி மாறுவது இயற்கை தானே? இந்த எண்ணங்கள் செட்டியாரின் மனத்தில் வட்டமிடவே சந்தேகம் துளிர்விட ஆரம்பித்தது. அந்தத் துளிர் ஒவ்வொரு விநாடியாக வளர்ந்து உயர்ந்தோங்கி மரமாகி விட்டது. சிறிது நேரத்தில் அவர் மனம் முழுவதும் சந்தேக உருவாக மாறி விட்டது! வந்த வேலையும் முடிந்து விட்டது. கடை மூடவும் இன்னும் அரை மணி நேரம் இருந்தது. ஆகவே, 'எதற்கும் கடைக்குச் செல்வதே சாலச் சிறந்தது' என்று தீர்மானித்து வண்டியைப் பூட்டிக் கடைக்கு ஓட்டச் சொன்னர்.

மரக்கடை வீதியில் வண்டி திரும்பியதும் செட்டியார் கடையைப் பார்த்தார். தங்கப்பன் கடையை மூடிக்கொண் டிருந்தான். கடை மூட இன்னும் அரை மணி நேரம் இருக்கிறது. அதற்குள் ஏன் மூட வேண்டும்? சந்தேகக் கண்களோடு இருந்த செட்டியார் மனத்தில் ஏற்பட்ட எண்ணங்களை எடுத்துச் சொல்லவேண்டியதில்லை. தங்கப்பன் கையில் ஒரு பை வேறு இருந்தது. அப்புறம் கேட்கவேண்டியதே இல்லை!

'சரி, நான் நினைத்தது போலவே பணத்துடன் கம்பி நீட்டுகிருன்!' என்று தீர்மானித்து விட்டார் செட்டியார்.

செட்டியார் வண்டியை விட்டு இறங்கியதும் கடையின் கடைசிக் கதவை மூடப்போன தங்கப்பனைக் கடைக்குள் இழுத்துக் கொண்டு போனர்.

"கையில் இருக்கும் பையில் என்ன..?" என்று சிங்கம் போல் கத்தினர் செட்டியார்.

"பணம்....!"

"திருட்டுப் பயலே!" என்று பல்லைக் கடித்தார் செட்டியார்.

"ஆ..! நானு திருடன்..!?" என்று அலறினன் தங்கப்பன்.

அவன் தலை 'கிறு கிறு' என்று சுற்றியது. அவனுக்குத் தானே தலைகீழாகச் சுழல்வதுபோல் தோன்றியது. அடுத்த விநாடி செட்டியார் 'போலீசு'க்குப் 'போன்' பண்ணினர்.

இன்ஸ்பெக்டர் தெய்வசகாயத்தைக் கண்டதும் தங்கப்பனின் மனத்தில் உண்டான எண்ண அலைகளை என்னவென்று சொல்வது? வீணுகப் போலீஸ் வரையில் தன் சங்கதிகள் போக வேண்டி வந்துவிட்டதே என்று எண்ணும்போது அவனுக்கு அழுகை வந்துவிடும் போலிருந்தது. இருந்தாலும் என்ன செய்வது? தங்கப்பன் தன்னைத் தானே தேற்றிக்கொண்டான்.

செட்டியார், தெய்வசகாயம் அவர்களிடம் நடந்தவைகளையும், தம் சந்தேகத்தையும் எடுத்துக் கூறினர்.

"தங்கப்பா! செட்டியார் சொல்வதையும் நீ நடந்துகொண்டதையும் பார்த்தால் ஓரளவு உண்மை புலப்படுகிறது. ஆனல் இதை வைத்துக்கொண்டு நான் முடிவு கட்ட முடியாது. தீர விசாரிக்க வேண்டியது என் கடமை. ஆகவே உன்னிடத்திலிருந்து பல சங்கதிகளைத் தெரிந்துகொள்ள வேண்டும். நடந்ததை நடந்த மாதிரி சொல்ல வேண்டும்" என்ருர் தெய்வசகாயம்.

"கடை மூட வேண்டிய நேரம் ஏழரை மணிதானே? அப்படி யிருக்கும்போது அரை மணி நேரம் முன்னமேயே ஏன் மூடிக் கொண்டு புறப்பட்டுவிட்டாய்?"

"ஐயா! அது என் தலைவிதி. என் அம்மா குற்றுயிராய்க் கிடக்கிருள். சீக்கிரம் போய்ப் பார்க்க வேண்டும் என்ற ஆவலை என்னால் கட்டுப்படுத்த முடியவில்லை. ஒரு நொடி ஒரு மணியாகத் தோன்றியது. ஆகவே இன்று ஒரு நாள் சீக்கிரம் மூடினால் என்ன என்று எண்ணிப் புறப்பட்டேன்."

"அப்படியானால் பணத்தை எதற்காக உடன் எடுத்துக் கொண்டாய்?"

"அது என் கெட்ட காலம் தான் போலிருக்கிறது. செட்டியார் சென்ற சிறிது நேரத்தில், முறுக்கு மீசையுடைய ஓர் ஆள் 'மாம்பலகை வேண்டும்' என்று கேட்டுக்கொண்டே கடைக்குள் வந்தான். அவனைப் பார்க்க ஒரு முரடன்போலத்தான் தோன்றியது. பிறகு விலை படியவில்லை. அவன் போகும்போது, 'செட்டியார் எங்கே? அவரைப் பார்க்க வேண்டும்' என்றான். 'அவர் வெளியே போயிருக்கிறார். இனி வர மாட்டார். நாளை தான் பார்க்க முடியும்' என்றேன் நான். அவன் போகும்வரை நன்றாகக் கவனித்தேன். அவன் பார்வை பணப்பெட்டி மேலேயே ஊன்றிருந்தது. ஆகவே எனக்குச் சந்தேகம் வலுத்தது. பணத்தை எடுத்துக்கொண்டு போகிறார்களா, இல்லையா என்று அவன் கவனிப்பான் என எனக்குத் தோன்றியது. ஆகவேதான் நான் பயந்து, பணத்தை எடுத்துக்கொண்டுபோய் செட்டியார் வீட்டில் கொடுத்து விடலாம் என்று எண்ணி அதன் படி செய்தேன்."

"சரி, பணத்தை எண்ணித்தானே எடுத்துக் கொண்டாய்? மொத்தம் தொகை எவ்வளவு இருக்கிறது?"

"இல்லை, நான் பணத்தை எண்ணவில்லை. அம்மாவுக்கு எப்படி இருக்கிறதோ என்றிருந்த எனக்கு அப்பொழுது எண்ணிக்கொண்டிருக்கக்கூட பொறுமை ஏற்படவில்லை!"

இந்தப் பதில் ஒருவித நம்பிக்கை கொடுத்தாலும் தெய்வசகாயத்திற்கு ஏற்பட்ட சந்தேகக் குறி மறையவில்லை. ஆகவே, "செட்டியார், இந்தத் திருட்டு எனக்குச் சந்தேகத்தையே கொடுக்கிறது.

ஹெட்மாஸ்டர்: டேய், மாது! உன் வாத்தியார் உன்மேலே ஏதோ ரிபோர்ட் சொல்றாரே, வாத்தியார் அப்பாவுக்குச் சமம்டா.

மாது: அப்படியானா, இந்த மாசத்துச் சம்பளத்தை அவரையே கட்டிடச் சொல்லுங்க, ஸார்.

—V. **சரஸ்வதி.**

ஆனல் நான் இதுவரை ஒரு முடிவுக்கும் வரவில்லை. இனி மேற்கொண்டு ஆக வேண்டிய வேலையைக் கவனிப்போம். முதலில் பணத்தைச் சரி பார்க்க வேண்டும். நீர் இன்று வியாபாரமான கணக்கைப் பார்த்து எவ்வளவு இருக்க வேண்டும் என்று சொல்லுங்கள். நான் பணத்தை எண்ணுகிறேன்'' என்று கூறி, பணத்தை எண்ண ஆரம்பித்தார்.

சிறிது நேரத்தில் கணக்குப் பார்த்த செட்டியார், ''பத்து ரூபாய் குறைகிறதே!'' என்ருர்.

தங்கப்பனின் சட்டைப் பையில் பார்க்கச் சொன்னர்கள். அவன் தன் சட்டைப் பைகளையெல்லாம் பிதுக்கிவிட்டுக் காண்பித்தான். கீழே பார்த்தார்கள்; மேலே பார்த்தார்கள். எங்கேயும் கிடைக்கவில்லை.

''செட்டியார்! ஒரு சமயம் பணம் பெட்டியிலேயே தவறி நின்றிருந்தாலும் இருக்கும். பணப் பெட்டியில் பாருங்கள்'' என்ருர தெய்வசகாயம்.

அவர் பெட்டியைத்திறந்து பார்த்தார். அதில் ஒரு கடிதம் இருந்தது. நோட்டைக்காணவில்லை.

மடித்து வைக்கப்பட்டிருந்த கடிதத்தைப் படித்து முடித்த தெய்வசகாயம், ''தங்கப்பா! நீ குற்றவாளி அல்ல!'' என்ருர் உரத்த குரலில்.

இந்தச் சொற்களைக் கேட்ட தங்கப்பனின் செவி சொல்ல வொண்ணு இன்பத்தை அடைந்தது. அவன் முகம் மகிழ்ச்சியால் மிளிர்ந்தது! மகிழ்ச்சியால் அவன் கண்களில் நீர் மல்கியது!

''ஐயா! என் நன்றி கலந்த வணக்கம்! நான் இப்பொழுது

அம்மாவைப் போய்ப் பார்க்கவேண்டும். எப்படி இருக்கிறதோ? வருகிறேன்!'' என்று கூறி, தெய்வசகாயத்திற்குக் கை கூப்பி வணக்கத்தைச் செலுத்திவிட்டுப் பதிலைக் கூட எதிர்பார்க்காமல் குதூகலத்துடன் ஓட்டமும் நடையுமாகச் சென்றுவிட்டான்.

இதைப் பார்த்துக்கொண்டிருந்த செட்டியார் ஒன்றும் புரியாமல் விழித்தார். ஆதலால் தெய்வசகாயம் தன் கையில் இருந்த கடிதத்தை அவரிடம் கொடுத்து, ''இதைப் படியுங்கள். பிறகு உங்களுக்கே விளங்கும்!'' என்றார்.

செட்டியார் அந்தக் கடிதத்தைப் படித்தார்:

''அன்புள்ள செட்டியார் அவர்களுக்கு,

வணக்கம். இன்று வியாபாரமான பணத்தையெல்லாம் எடுத்துக் கொண்டு போய் வீட்டில் கொடுத்துவிட்டுப் போகிறேன். மறந்து பணத்தை எடுத்துக் கொண்டு போகாமல் வந்துவிட்டது உங்களுக்கு நினைவு வந்த பின், நானுவது எடுத்துக்கொண்டு சென்று விட்டேனு இல்லையா என்பதைப் பார்க்க நீங்கள் ஒரு சமயம் கடைக்கு வருவீர்கள் என்று நம்பியே இந்தக் கடிதத்தை எழுதி வைத்து விட்டுப் போகிறேன். அப்படி நீங்கள் வந்து பார்க்கும் போது, நான் பணத்தை எடுத்துக் கொண்டு போயிருக்கிறேன் என்று இக் கடிதம் உறுதி அளிக்கும்.

தங்கள் உண்மையுள்ள,
தங்கப்பன்.''

''சார்! சந்தேகம் என் கண்களையே மறைத்துவிட்டது. உங்களுக்கு மிகுந்த சிரமத்தைக் கொடுத்துவிட்டதற்கு மன்னித்து விடுங்கள்!'' என்றார் செட்டியார் குழைவாக.

''அது இருக்கட்டும். இந்தப் பத்து ரூபாய் போன வழி தெரியவில்லையே! இது ஒரு குட்டித் திருட்டாக வல்லவா யிருக்கிறது!'' என்றார் தெய்வசகாயம்.

''அடடே! நீங்கள் 'குட்டி' என்றவுடன் எனக்குச் சட்டென நினைவு வந்து விட்டது. கடையைத் தினமும் கூட்டுபவளின் பெயர் 'குட்டி'. அவளுக்கு இன்று மாதச் சம்பளம் பத்து ரூபாய் கொடுத்தேன். அதைக் கணக்கில் எழுதாமல் விட்டிருக்கிறேன்!'' என்று செட்டியார் கூறும்பொழுது அவர் முகத்தில் ஒருவித அசடு தோன்றி மறைந்தது.

''பாவம்! தங்கமான அந்தப் பையன் மீது அபாண்டமான பழியைச் சுமத்தி அலைக் கழித்துக் கலங்கச் செய்து விட்டீர். சூது வாது ஒன்றும் அறியாதவன். நல்ல பையன். அவன் அம்மாவின் நலமின்மைக்காக எவ்வளவு துன்பப் படுகிறான்! முதலில் அதைக் கவனியுங்கள். நான் வருகிறேன்'' என்று தெய்வசகாயம் செட்டியாரிடம் விடை பெற்றுக் கொண்டு சென்றுவிட்டார்.

சிறிது நேரத்தில் செட்டியாரின் வில் வண்டி, அவரையும் வைத்தியரையும் ஏற்றிக்கொண்டு, தங்கப்பனின் வீட்டை நோக்கி நாலு கால் பாய்ச்சலில் பாய்ந்து சென்றது.

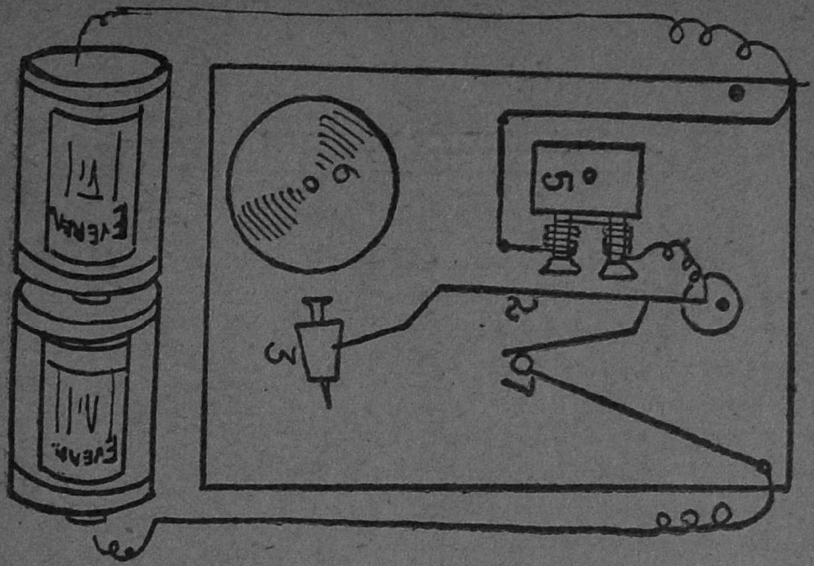

படம் 8

மின்சார மணி

ஈ. ஜி. என்.

மாமாவுடன் அரட்டையடித்துக்கொண்டிருந்த ராஜனுடைய கவனத்தை டிரிங்—டிர்ரிங் என்ற மின்சார மணியின் ஒலி கவர்ந்தது. வெளியே ஓடிய ராஜன் தபால்காரன் கொடுத்த கடிதத்துடன் உள்ளே வந்தான். உடனே மாமாவிடம் தனக்கும் ஒரு மின்சார மணி செய்து கொடுக்கும்படி கேட்டான். அவருடைய யோசனைப்படி ராஜன் கீழ்க்கண்ட சாமான்களைக் கொண்டு வந்தான். அவனுடைய மின்சார மணி செய்யப்பட்ட முறையை நாமும் பார்க்கலாமே.

(1) 4 கார்க்குகள் (2 சிறியவை)

(2) 4 ஆணிகள் (¾ அங்குலம்)

(3) 2"×3" பலகை.

(4) சிறிய தகரடப்பி மூடி.

(5) 3" நீளமும் ½" அகலமும் உள்ள சிறிய தகரத்தகடு.

(6) வார்னிஷ் பூசப்பெற்ற கம்பி 4 அடி.

(7) 1" ஆணிகள் 8.

தகரத்தகட்டை படம் 1-இல் காட்டியபடி மாமா கத்தரித்தார். பிறகு கத்தரித்த தகட்டை படம் 2-இல் காட்டியபடி மடக்கிக் கார்க்கில் செருகினர். படம் 3-இல் காட்டிய சிறிய கார்க்கில் ஆணியைச் செருகி அதையும் மேற்சொன்ன தகட்டின் மறுமுனையில் பிணைத்தார்.

பெரிய கார்க் ஒன்றைச் சதுரமானதாக வெட்டி அதில் கனமான ¾ அங்குல ஆணிகள் இரண்

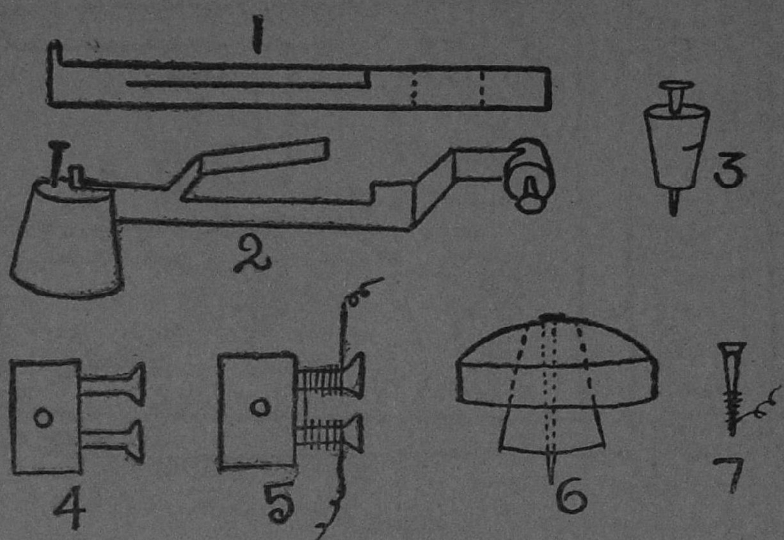

டைப் படம் 4-இல் காட்டியபடி பதித்தார்.

பிறகு அந்த ஆணிகளில் வார்னிஷ் பூசப்பெற்ற கம்பியைப் படம் 5-இல் காட்டியபடி சுற்றினார்.

தகரமூடியை நடுவில் துவாரம் செய்து அதன் அடியில் ஒரு கார்க்கை ஆதாரமாக நிறுத்தி (படம் 6) அதைப் பலகையில் படம் 8-இல் காட்டியபடி பொருத்தினார்.

கடைசியாக வார்னிஷ் பூசப் பெற்ற சுமார் 1 அடி நீளமுள்ள கம்பியை எடுத்து, இருமுனைகளையும் தேய்த்து, ஒரு முனையை ஒரு ஆணியில் படம் 7-இல் காட்டியபடி சுற்றினார்.

இதுவரை தயாரித்த பொருள்களைப் பலகையில் பொருத்திய விதம் படம் 8-இல் காட்டப்பட்டிருக்கிறது. இதைச் செய்து முடித்து, கம்பி முனைகளைப் பாட்டரியுடன் பிணைத்தார் மாமா. உடனே 'டிர்ர்ரிங்' என்று மணி அடித்தது. அதைத் தூக்கிக் கொண்டு ஒரே ஓட்டமாகத் தன் அறைக்குள் ஓடினான் ராஜன்.

டிராயிங் வாத்தியார்: (பசுவின் படம் போட்ட பையனிடம்) டேய் மாது, ஏண்டா பசுவுக்கு வாய் போடவில்லை?

மாது: பசு வாயில்லாப் பிராணி என்றுதானே ஸார், நீங்க ஒரு சமயம் சொல்லிக் கொடுத்தீங்க!

—கே. எஸ். மகாலிங்கம், விஷ்ணுபுரம்.

நிழலின் அருமை

பூவண்ணன்

"அக்கா!"

"என்னடா, முத்து?"

"பள்ளிக்கூடத்துக்கு நேரமாயிடுத்து, நான் போகட்டுமா?"

"இன்றைக்கு ஏன் இவ்வளவு சீக்கிரமாகப் போகிறாய்?"

"எங்கள் பள்ளியைப் பார்வையிட அடுத்த ஊரிலிருக்கும் பெரிய மனிதர் மணிவாசகர் இன்று வருகிறார். அதனால் சீக்கிரமாக வரச்சொன்னார்கள். அவர் எங்களை ஏதாவது கேள்விகள் கேட்டாலும் கேட்பாராம். நன்றாகப் படித்துக்கொண்டு வேறு வரச் சொன்னார்கள்."

"நீதான் சமர்த்தனாயிற்றே! உள்ளே சாப்பாடு கட்டி வைத்திருக்கிறேன். எடுத்துக்கொண்டு சாலை ஓரமாகப் போ!

முத்து சாப்பாடு மூட்டையைக் கையில் எடுத்துக்கொண்டு, புத்தகப் பை தோளில் தொங்க, நடந்தான். அக்கா செந்தாமரை குடிசைக்கு வெளியே நின்றவாறு, தன் தம்பி பள்ளிக்குச் செல்லும் அழகைப் பரவசத்துடன் பருகிக் கொண்டிருந்தாள்.

முத்து தந்தை தாயற்றவன். பன்னிரண்டு வயதுப் பையன். பார்ப்பதற்கு மிகவும் அழகாக இருப்பான்.

செந்தாமரை தன் தாயின் வார்த்தையை மறக்காமல், முத்துவை அன்போடு, கண்ணினும் மேலாகக் கருதி வளர்த்து வந்தாள். செந்தாமரையின் தாய் இறக்கும்போது, ஒரு சிறு குடிசையும், அதற்கு எதிரே யிருக்கும் ஒரு புளிய மரத்தையும் சொத்தாக வைத்துவிட்டுச் சென்றாள். புளிய மரத்தில் வருடத்திற்கு ஏதோ கொஞ்சம் பணம் கிடைக்கும். அதை வைத்துக்கொண்டு காலம் தள்ள முடியுமா? அதனால் செந்தாமரை அக்கம் பக்கத்தில் வேலை செய்து, சிறிது பணம் சம்பாதித்தாள். தன் தம்பி சந்தோஷமாக, திருப்தியாக இருக்க வேண்டும் என்ற ஒரே ஆசைதான், செந்தாமரைக்கு!

முத்து நல்லவன்தான். ஆனால் பணக்கார மாணவர்கள் புதிய விலையுயர்ந்த உடைகளை அணிந்து, உல்லாசமாக வண்டிகளில் வந்து பள்ளியின் முன் இறங்குவதைப் பார்க்கும்போது முத்துவின் மனம் துக்கத்தால் துடிதுடிக்கும். முத்து அவர்களைப் போல இருக்க ஆசைப்பட்டான். அதனால் அக்கா படும் கஷ்டங்களை அறிந்தும், 'எனக்கு அதுவேண்டும், இது வேண்டும்' என்று தொந்தரவு செய்து வந்தான். அக்காவுக்கு தம்பியின் கோரிக்கைகளைப் பூர்த்திசெய்ய ஆசைதான். ஆனால் அவள் நிலைமை அதற்கு இடங் கொடுக்கவில்லையே!

மணிவாசகர் பாடசாலையின் எல்லா வகுப்புகளையும் பார்த்து விட்டுத் தலைமையாசிரியரின் அறை

யில் உட்கார்ந்து அவருடன் பேசிக் கொண்டிருந்தார்.

"என் ஸார், அந்தப் பையன் பெயர் என்னவென்று சொன்னீர்கள்?

"முத்து! அவன்தான் அந்த வகுப்பிலே முதல் மார்க் வாங்குபவன். வகுப்பில் மட்டுமல்ல, இப் பள்ளிக்கூடத்திலேயே அவன் தான் அதிக 'மார்க்' வாங்கும் பையன். ஆனல் பாவம்! ஏழை!" என்ருர் தலைமையாசிரியர்.

"அப்படியா! பையன் பார்ப்பதற்கு மிகவும் அழகாக இருக்கிருன். அந்தப் பையனைக் கொஞ்சம் என்னுடன் அனுப்புங்களேன்! மாலை காரிலேயே அனுப்பிவிடுகிறேன்."

காரிலே போக வாய்ப்புக் கிடைப்பதை முத்து விடுவாஞ? "ஓ! வருகிறேன்" என்று கூறி, காரில் ஏறினன். கார் அவரது வீட்டை நோக்கிச் சென்றது.

மணிவாசகர் பெரிய பணக்காரர். ஆனல் எவ்வளவு பணமிருந்து என்ன பயன்? அவருக்குப் பிள்ளையே கிடையாது! அதற்காக எத்தனையோ கோவில்களைச் சுற்றி வந்தார். பாவம்! பலன் ஒன்றுமில்லை. கடைசியாக, ஒரு நல்ல பையனை ஸ்வீகாரம் எடுத்துக் கொள்வது என்ற முடிவிற்கு வந்திருந்தார்.

கார் மாளிகையுள் நுழைந்தது. மணிவாசகர், முத்துவை அழைத்துக்கொண்டு உள்ளே சென்ருர். முத்து மாளிகையின் அழகை மகிழ்ச்சியுடன் பார்த்துக் கொண்டே சென்ருன். 'அடடா! இந்தப் பணக்காரரின் வயிற்றில் நாம் பிறந்திருக்கக் கூடாதா!' என்று எண்ணி ஏங்கியது, அவனது இளம் உள்ளம்.

மணிவாசகரின் மனைவி மரகதம் முத்துவைப் பார்த்தாள். அவளுக்கு அவனைப் பிடித்து விட்டது.

மணிவாசகர் தாம் அவனை ஸ்வீகாரம் எடுத்து கொள்ள விரும்புவதாக முத்துவிடம் கூறினர். முத்துவுக்கு ஒன்றுமே புரியவில்லை. கனவா, நினைவா என்பதே புரியாமல் திகைத்தான்.

"முத்து! உன் அக்காள் இருப்பதாகச் சொன்னுயே, அவள் உன்னை அனுப்புவாளா? அவள் தடையேதும் சொல்லமாட்டாளே?" என்று கேட்டார் மணிவாசகர்.

அக்காவின் அன்பு, அவள் அவனிடம் காட்டும் அக்கறை, அவனுக்காகப் படும்பாடு - இவ்வளவையும் நன்கு அறிந்திருந்த முத்து—ஆசைக்கு அடிமையான முத்து—படோடோபவாழ்வில் பாசத்தைப் பறக்கவிட்ட முத்து, கொஞ்சம் கூட யோசிக்காமல், அவள் அவனுக்காகவே வாழ்வதை மறந்து, "அக்காள் ஒன்றும் சொல்ல மாட்டாள்!" என்று கூறிவிட்டான்.

மணிவாசகர், "சரி! அப்படி என்ருல் நீ வீட்டுக்குப் போய் அக்காவிடம் விஷயத்தைச் சொல்லு! நான் நாளை காலை வந்து அழைத்துக் கொள்கிறேன்" என்ருர்.

சூரியன் மறைந்து விட்டான். மெல்ல இருள் வந்து கவ்விக் கொண்டிருந்தது. செந்தாமரை குடிசையின் வெளியே நின்று கொண்டிருந்தாள். வழக்கமாகச் சூரியன் மறையும் முன்பே வந்து

விடும் அவள் தம்பி அன்று இன்னமும் வரவில்லை. அருமை அக்காளின் அன்புள்ளம் தவியாய்த் தவித்தது.

அவள் கண்களில் நீர் நிறைந்திருந்தது.

ஆனால், பாவம்! நடக்கப் போவதை அந்தப் பேதையுள்ளம் அறியாது. அறிந்தால்..? செந்தாமரைக்கு நின்று நின்று கால்கள் மரத்துவிட்டன. அவள் மனம் ஒரு நிலையிலில்லை. தம்பியைத் தேடிக்கொண்டு பள்ளிக்கே போய்ப் பார்க்கலாமா என்று நினைக்கும் போது, அவள் வீட்டின்முன் 'பளபளக்கும் பாண்டியாக்' கார் ஒன்று வந்து நின்றது.

முத்து அதிலிருந்து பெரிய பணக்காரப் பையனைப் போல் இறங்கி டிரைவரிடம், ''நாளை காலையில் வரச் சொல். நான் தயாராக இருக்கிறேன்'' என்று கூறினான். கார் திரும்பிப் போயிற்று.

''அக்கா! எனக்கு அதிர்ஷ்டம் அடித்திருக்கிறது. எனக்கு மட்டு

மல்ல, உனக்கும் கூடத்தான். வா உள்ளே! செய்தியை விவரமாகக் கூறுகிறேன்'' என்றபடி குடிசைக்குள் நுழைந்தான் முத்து. செந்தாமரை அவனைத் தொடர்ந்து உள்ளே சென்றாள்.

முத்து செந்தாமரையிடம் மணிவாசகர் கூறியவற்றைக் கூறினான். 'என்னால் உனக்கும் தொல்லை தானே? நான் பணக்காரர் வீட்டில் மகிழ்ச்சியுடனிருப்பதை நீ விரும்பமாட்டாயா?'' என்றான்.

''முத்து! உன்னை நான் ஒரு தொல்லையாகவா நினைத்தேன்? என் தம்பிக்குச் செய்யும் தொண்டு, காப்பாற்ற வேண்டிய கடமை என்றல்லவா நான் மதித்தேன் என்னை விட்டு விட்டுச் சீமானின் சிங்கார வாழ்வையடையவா போகிறாய்? சொல்லடா, சொல்! உன் உள்ளத்தைக் கேட்டுப் பார்! அது என்ன சொல்கிறது என்று கேள்! அன்போடு அக்காள் தரும் பழையதைவிட, அந்நியன் ஆடம்பரத்தோடு தரும் பட்சணமா இனிக்கும்?'' செந்தாமரை இப்படிப் பேசவில்லை! - அவள் துடிக்கும் உள்ளம் - இப்படிப் பேசியது.

செந்தாமரையின் பாசத்தை விட, செல்வந்தர் தரும் பணக்கார படாடோப வாழ்வைப் பெரிதென அறிவிழந்து எண்ணும், முத்து தன் எண்ணத்திலிருந்து மாறுபடவில்லை.

முத்து மணிவாசகரைப் பற்றியும் அவரது மாளிகையைப் பற்றியும் அங்குள்ள மதிப்புள்ள பண்டங்களைப் பற்றியும் பேசினான்; பேசினான்; பேசிக்கொண்டேயிருந்தான். அக்காளின் அன்பைப் பற்றி ஒரு வார்த்தை - அவளைப் பிரிவதற்காக வருந்துவதாக ஒரு சொல் - ஓர் அன்புப் போக்கு - இல்லவேயில்லை.

செந்தாமரையின் உள்ளம் ஊசிகளால் சல்லடை ஆக்கப்பட்டதைப் போலிருந்தது. அவள் கண்களை மூடிக்கொண்டாள். காதைப் பொத்திக்கொண்டாள்.

முத்து முடிவிலே, ''அக்கா! நாளை மணிவாசகர் வருவார்! என்னை அனுப்ப உனக்குச் சம்மதம் என்று கூறு! நான் ஆனந்த வாழ்க்கையை அடைய, ஏறிச் செல்லும் ஏணியாக இரு! முட்டுக்கட்டையாக இருக்காதே!'' என்று கூறினான்.

செந்தாமரை, ''ஆகட்டுமடா! அப்படியே செய்கிறேன்'' என்று ஆத்திரத்துடன் கூறினாள்; அவள் குரலில் அழுகையின் தொனி கலந்திருந்தது! அவள் தன் தம்பியைப்பற்றி எழுப்பிய எண்ண மாளிகை இடிந்து குட்டிச் சுவராகியது. அவள் கண்ட எதிர்காலப் பௌர்ணமி, இருண்ட அமாவாசையானது!

மறு நாள் மணிவாசகருடன் காரிலேறிக்கொண்ட முத்து, ''போய் வருகிறேன், அக்கா'' என்று கூறினான். செந்தாமரை பதில் கூறவில்லை..

முத்து உல்லாசமாக நாட்களைக் கழித்தான். முப்பது நாட்கள் சென்றன. ஒரு நாள்கூட அருமை அக்காவைப் போய்ப் /பார்க்கவில்லை. அவளிருக்கிறாளா, இறந்து விட்டாளா என்பதைப்பற்றிக்கூட அவன் கவலைப்படவில்லை.

முத்துவை மணிவாசகர் சட்டப்படி இன்னும் ஸ்வீகாரம் செய்து கொள்ளவில்லை. ஒரு மாதத்தில் முத்துவின் நடத்தை திருப்தி

சென்னை-600 008

அளித்தது. அடுத்த வாரத்தில் சட்டப்படி பதிவு செய்து கொள்ள எண்ணினார். அதற்குள் ஓர் எதிர்பாராத நிகழ்ச்சி நடந்தது.

ஒரு நாள் மாடிப்படிகளில் காவிடறி உருண்டு விழுந்தான் முத்து. வைத்தியர் வந்து சிகிச்சை செய்தார். இரண்டு வாரத்திற்குப் பிறகு குணமானது. ஆனால் முத்து பழைய முத்துவாகவில்லை. அவனது வலது கால் ஊனமாகி விட்டது. இனி நொண்டி நொண்டித்தான் நடக்க முடியும்! வேகமாக நடக்க முடியாது!

நொண்டியாகிவிட்ட அவனை ஸ்வீகாரமெடுத்துக்கொள்வதைத் தடுத்தாள், மணிவாசகரின் மனைவி. மணிவாசகருக்கும் ஒரு நொண்டியையா தம் பிள்ளை என்று கூறிக்கொள்வது என்று யோசனைதான்.

நொண்டியான பின் அந்த வீட்டில் எல்லோரும் அவனை அலட்சியம் செய்தனர். ஒரு நாள் இதற்கு முன் சம்மதிக்காமலிருந்த மணிவாசகரின் தங்கை தம் புதல்வர்களில் ஒருவனை ஸ்வீகாரம் எடுத்துக்கொள்ள அனுமதிப்பதாகக் கடிதம் எழுதினாள். அதைப்

படித்ததும் மணிவாசகர் முத்துவை யழைத்து அவனிடம் நூறு ரூபாய் கொடுத்தார்.

"முத்து! நீ உன் அக்காவிடமே போய்விடு! அவள்தான் உன்னை நன்கு பாதுகாப்பாள்" என்று சுருக்கமாகக் கூறி, டிரைவரிடம் அவனை அழைத்துப் போய் அவன் வீட்டில் விடுமாறு கூறினார்.

கார் முத்துவை ஏற்றிக்கொண்டு சென்றது. முத்துவின் வீட்டிற்குச் சில பர்லாங் தூரத்தில் முத்து காரை நிறுத்தச் சொன்னான். கார் நின்றது. முத்து இறங்கிக் கொண்டு காரை அனுப்பி விட்டான்.

தெருக்கோடியிலேயே காரி லிருந்து இறங்கிய முத்து நொண்டி, நொண்டி தன் வீட்டை நோக்கி நடந்தான். அவன் நினைவில் மணிவாசகரின் வீட்டிற்குப் போய்ச் சேர்ந்தது முதல் அன்றுவரை நடந்த சம்பவங்கள் ஒன்றன்பின் ஒன்றாய்த் தோன்றி மறைந்தன. "கால் ஊனமானதும் என்னை விரட்டி விட்டார் மணிவாசகர்! அக்கா என்னை ஏற்பாளா! அன்பின் சிகரத்தைவிட்டு ஆடம்பரத்தில் பிரியப்பட்டுச் சென்ற எனக்கு இதுவும் வேண்டும்! இன்னமும் வேண்டும்" என்று கூறிக்கொண்டான் முத்து.

அப்போது நல்ல வெயில்! அவனால் தொடர்ந்து நடக்க முடியவில்லை. என்றாலும் தத்தித் தத்தி வீட்டிற்கு வந்தான்.

தூங்கிக்கொண்டிருந்த செந்தாமரை வேலைக்குச் செல்வதற்காக எழுந்து அப்போதுதான் வெளியே வந்தாள். 'அக்கா!' என்ற தழுதழுத்த குரலைக் கேட்டுத் திகைத்துத் திரும்பினாள்.

அவள் கண்களையே நம்ப முடியவில்லை! கண்ணீர் வடிய நின்ற முத்துவை அணைத்துக்கொண்டாள்.

"அக்கா, உன் அன்பை அறியாத என்னை மன்னித்துவிடு, இப்போதுதான் உன் அன்பை நான் அறிய முடிந்தது!" என்று கதறினான்.

பிறகு அவளிடம் அங்கிருந்து சென்றது முதல் நிகழ்ந்தவற்றையெல்லாம் கூறி, "அக்கா! இதோ அவர் தந்த நூறு ரூபாய்! நான் இப்போது நொண்டி! என்னை ஏற்று ஆதரிப்பாயா?" என்று கேட்டான்.

செந்தாமரை, "முத்து! இப்போதாவது வந்தாயே, அதுவே போதும்! நீ நொண்டியானாலும் குருடனானாலும், நீ என் தம்பி! தங்கத் தம்பி! என் உயிர்த் தம்பி! உன்னை நான் கைவிடுவேனா? அந்த நூறு ரூபாய் யாருக்கு வேண்டும்? நாளை அதை மணிவாசகர் முகத்தில் வீசி எறிந்து விட்டு வருகிறேன்" என்றாள்.

அக்காவின் அன்பு மொழிகள் வெயிலில் வந்த அவனது மனக் கவலையையும் களைப்பையும் போக்கிற்று. அன்பாகிற நிழலின் அருமையை இப்போதுதான் உணர முடிந்தது. இதுவரையில் பணக்காரனாக வேண்டும் என்ற எண்ணமும், காரில் செல்லும் போது பணக்காரனாகி விட்டேன் என்ற பெருமிதமும் அவனை மறைத்ததன்றோ!

கண்ணன் கழக அங்கத்தினர்கள்

H. 82. ஹேமலதா V., புது டில்லி. 83, ஹனீப் V.C., வாலாஜா பேட்டை. 85. ஹராக்சந்த் R., திண்டிவனம். 86. ஹுசைன் A.R.S., (விலாசம் எழுதவில்லை.)

I. 9. இளைஞர் முன்னேற்ற சங்கம்., தாராபுரம். 10. இப்ராஹிம் O. M., ஏர்வாடி. 11. இந்திரா J. N., ஸ்ரீநிவாஸ ராகவன் T. N., தாம்பரம். 12. இளமுருகனார், S., கம்பளை, பாயின்ட்பீட்ரோ. 13. இந்திரா C., அனந்த, ஸ்ரீபதி., சென்னை 14. 14. இட்ரஸ் M. M., சென்னை 5. 15. சந்திரா, G., இந்திரா G., சென்னை 20. 16. இந்திராணி, V. S., மன்ஸுரா பாத். 17. இந்திரா J., கோயமுபுத்தூர். 18. ஐயம்பெருமாள் S., லட்சுமி S., கல்யாணி S., சௌந்தரலிங்கபுரம். 19. இப்ராஹிம், M. S. M., கண்டி. 20. இஸ்மயில்கான்., மதுரை. 21. ஐயாத்துரை., தில்லையாடி. 22. இந்திரா, D., கமலா, சென்னை. 23. இந்திரா, S., திருநெல்வேலி. 24. இந்திராதேவி, K. C., பால சுப்பிரமணியன்., கொல்லங்கோடு. 25. இந்திரா, R., விஷ்ணு பேட்டை. 26. இந்துமதி, K. S., சென்னை 4. 27. இந்துசாந்தி R., சென்னை 4. 28. இந்திரா, காமு., மீரட் கன்டோன்மென்ட். 29. இலகுமணி, K., திருநெல்வேலி டவுன். 30. இருதயம், மாஹவில்லா. 31. இப்ராஹிம் R. M., கம்போலா, இலங்கை. 32. இந்துகுமார், R., மதுரை. 33. இந்திரா, A. T., கல்கத்தா, 29. 34. இளங்கோ C., பட்டுக்கோட்டை. 35. இளைஞர் மன்றம்., நன்னிலம். 36. இந்திராணி, S., சென்னை 7. 37. இந்திரா, S. சென்னை 7. 38. இந்திரா, A., சென்னை 4. 39. இந்திரா, R., உத்தரமேரூர். 40. இப்ராஹீம், N.S. A., கணியூர். 41. இந்திரா, L., சென்னை 17. 42. இந்திராணி, E., கோயம்புத்தூர். 43. ஐவர்ராஜன்., சோளிங்கபுரம். 44. இந்திரா, ஸ்ரீநிவாசன்., சென்னை 4. 45. இந்திரா, S., மல்லிகா S., திண்டுக்கல். 46. இந்துமதி.,

இங்கே கத்தரிக்கவும்

கண்ணன் கழகம்

அங்கத்தினர் பதிவு கூபன்

(கட்டணம் இல்லை)

பெயர் ....

விலாசம் ....

....

பிறந்த தேதி......................................

(தேதி, மாதம், வருஷம்)

செப், 15-'54 கூபன் செ:

கல்கத்தா-25. 47. இந்திரா, R., கல்கத்தா 19. 48. இந்திரா, S., கண்ணன்., சென்னை 4. 49. இந்திராணி, N., பவானிசாகர். 50. இலகுவான் T. K., கீழ வாசல். 51. இந்திரா C. R., (விலாசம் எழுதவில்லை). 52. இந்திரா, S. N., கல்கத்தா 26. 53. இந்திரா, B., விஜயா, N., பிரேமா, மோகன், விழுப்புரம். 54. இல்ஸான், திருநெல்வேலி, பேட்டை. 55. இன்பக்கலை அரசன் P., எட்டையந்தோட்டா. 56. இந்திரகுமார், R., மதுரை. 57. இந்திராணி, K., சென்னை 20. 58. இக்பால்., யாழ்ப்பாணம், இலங்கை. 59. இந்திரா, K. P., ராம்தாஸ்., ராமமூர்த்தி, T. S., கிருஷ்ணமூர்த்தி, T. S., மதுரை. 60. இந்திரகுமார், M. S., சீனு வசாலு, M., பள்ளத்தூர். 16. இந்திரா, C., நாக்பூர். 62. இந்திரா, R., கும்பகோணம். 63. இந்திராதேவி, S., காங்கேசன் துறை. 64. இக்னேஷியஸ் மோஸஸ்., கொழும்பு 13. 65. இதயதுல்லா, M.D., சென்னை 4. 66. இந்துமுகி, T.K., மேட்டூர் அணை.

J. 223. ஜானகி K. R., ராஜ கோபாலன் K. R., வஸந்தா K. R., கண்ணன் K. R., சென்னை 17. 224. ஜமுனு S., புது டில்லி. 225. ஜமால் K. A., கும்ப கோணம். 226. ஜயராமன் G., வேதாரண்யம். 227. ஜானகி ராமன் R., திருச்சி. 228 ஜய பாலசுப்பிரமணியின் K., கார வட்டி. 229. ஜானகிராமன் S., பரமகுடி. 230. கஜலட்சுமி K., குமார் K., பங்களூர் 4. 231. ஜம்புநாதன் T. N., திருப்பூர். 232. ஜயா P. M., மாலி P. M., சியாமளா P.M., சென்னை-4. 233. ஜனார்த்தனன் M., உடுமலைபேட்டை. 234. ஜகந்நாதன் K., மதுரை, 235. ஜயராமன் C. S., ராஜம் C. S., கோயமுத்தூர். 236. ஜவஹர்லால் O. V., மதுரை. 237. ஜம்பக லட்சுமி V., விஜயராகவன் V., ரங்கநாதன் V., தாம்பரம். 238. ஜான்தேவதாஸ் A., திருச்சி. 239. ஜனார்த்தனம் S.M., சிவவனூர். 240. ஜம்ரு V., சென்னை-4. 241. ஜயராமன் K. மாதவராம், கரி காலி. 242. ஜகந்நாதன் S., (விலாசம் இல்லை) 243. ஜயராம் K. N., மானம்புச்சாவடி 244. ஜனார்த்தனராவ் N., கொள்ளே காலம்.

(மீதி அடுத்த இதழில்)

★★★★★★★★★★★★★★★★

கண்ணன்

கழகம்

★

புதிதாகச் சேருபவர்கள் அந்த மாதத்துக் கூபனும் அதற்கு முந்திய மாதத்துக் கூபன்களும்தான் அனுப்ப வேண்டும். பழைய கூபன் செல்லாது.

★★★★★★★★★★★★★★★★

விருந்துண்ட திருடன்

கே. ஆர்.

'அத்தான்' என்றால் எங்கள் வீட்டில், சிறுவர்கள் முதல் பெரியவர்கள் வரை எல்லோருக்குமே 'வெல்லம் பட்டபாடு' தான்.

ஊருக்கெல்லாம் வயதாகிவிட்ட 'தாத்தா' வானாலும், எங்கப்பாவுக்கு அத்தானான அவர், எங்கள் வீட்டில் எல்லோருக்குமே அத்தான்தான்.

எப்போதும் கலகலப்பாகச் சிரிக்க சிரிக்கச் பேசுவார். ஆக்ரோஷத்துடன் சண்டை போட்டுக்கொண்டு அத்தானிடம் வருபவர்களை, நொடியில் சமாதானப் படுத்திச் சிரிக்கவைத்து, கைகோத்துக்கொண்டு போகச் செய்துவிடுவார்.

ஒரு நாள் இரவு சாப்பிடும் போது, ஊரில் கோமளிப் பாட்டி வீட்டில் திருட்டுப் போனதைப் பற்றிப் பேச்சு வந்தது.

அப்போது இரண்டு தினங்களாகக் கிராமத்தில் சிறுவர் சிறுமிகளுக்கு, ஏன் பெரியவர்களுக்கும் கூட, கோமளிப்பாட்டி வீட்டுத் திருட்டுத்தான் பெரிய வம்பாக இருந்தது.

திருடிவிட்டுப் போனவன் ஊராருக்குச் சிரிப்பு விருந்தையும் ஏற்படுத்திவிட்டுப் போய்விட்டான்.

திருட்டு நடந்த இரவு, பாட்டி தேரிழந்தூர் பெருமாள் கோவிலுக்கு ராப்பத்து, பகல்பத்து உற்சவத்துக்குப் போயிருந்தாள். வருஷத்தில் ஆறு மாதங்கள் கோவில் உற்சவங்களிலேயே பாட்டி சாப்பாட்டுக் கவலை தீர்ந்து விடும். ஆனால் எந்த ஊருக்குப் போனாலும் இரண்டு நாளுக்கு மேல் தன் வீட்டைப் பார்க்காமல் பாட்டியால் இருக்க முடியாது.

தேரிழந்தூரில் பத்து நாட்களாக ராப்பத்து உற்சவத்திற்குப் போய் வந்துகொண்டிருந்த பாட்டி, அன்று காலைதான் வந்து சமைத்துச் சாப்பிட்டுவிட்டு, வீட்டைப் பார்த்து, கொல்லையெல்லாம் சுற்றிப் பார்த்து, தென்னை மட்டைகள் பழுப்பாகி விழுந்தவைகளையெல்லாம் குவித்து எண்ணிப் போட்டுவிட்டுப் போயிருந்தாள்.

உற்சவத்துக்குத் திரும்பிவிட்ட பாட்டி அன்று இரவு ஊரில் இருக்க மாட்டாள் என்று உளவு தெரிந்த எவனோ, அன்று இரவே அவள் வீட்டில் திருடிவிட்டுப் போய்விட்டான்.

என்ன நினைத்துக்கொண்டாளோ, பாட்டி மறுநாள் காலையிலேயே தேரிழந்தூரிலிருந்து வந்தாள். பூட்டினபடியே இருந்த

வாசற்கதவைத் திறந்து, உள்ளே போய்ப் பார்த்து வாசலுக்கு ஓடி வந்து சத்தம் போட்டு அழுதாள். பிறகுதான், ஊரில் எல்லோருக்கும் விஷயம் தெரிந்தது. உள்ளே போய்ப் பார்த்துவிட்டு வந்தவர்கள், ''பாவம்'' என்று பாட்டிக்கு அநுதாபப்பட்டுவிட்டு, சிரிக்கவும் சிரித்தார்கள்.

மொத்தம் திருட்டுப்போனது, பாட்டி அழுதுகொண்டே சொன்னதிலிருந்து:- இருபத்திரண்டு ரூபாய் ரொக்கம், ஒரு மரக்கால் உடைத்துத் தோல் வாங்கின உளுத்தம்பருப்பு, ஒரு மரக்கால் பயத்தம்பருப்பு, மூன்று மரக்கால் அரிசி - இவைதான். காலி மனைக் கட்டுகளுக்கு நடுவில் பாட்டி வீடு இருப்பதால், இரவு வெகு நேரம் வரை திருடன் வீட்டில் நிர்ப்பயமாகப் பொழுது போக்கியிருக்கிறான். சமையல் கட்டில் முதல் நாள் பாட்டி சமைத்துச் சாப்பிட்டுவிட்டு, மீதி சாதத்தை ஜலம் போட்டு வைத்திருந்தாள். அவன் சமையற்கட்டுச் சோதனையில் தயிர்ச் செம்பும் அகப்பட்டுவிட்டது. கொல்லையிலிருந்து பெரிய வாழையிலையைக் கொண்டுவந்து போட்டுச் கொண்டு, நிம்மதியாகப் பழையதைச் சாப்பிட்டான். அவனுக்குமட்டும் நாக்கில்லையா? ஊறுகாய் வேறு கேட்டது. எச்சில் கையுடனேயே 'ஷெல்பி'லிருந்த ஜாடிகளையெல்லாம் சோதித்தான். அவன் என்றுமே ருசிபார்த்திராத பாட்டியின் மாங்காய்த் தொக்கு இருந்த ஜாடி அகப்பட்டுவிட்டது.

குத்தாக வழித்து இலையில் போட்டுக்கொண்டான். ஊறுகாய் ஜாடிக்குள் விட்ட கையுடனேயே, 'ஷெல்பி'ல் வேறு ஜாடிகளின் மேலும் கை வைத்திருக்கிறான். கை விரல்கள் சிகப்பாக மறுநாள், ஜாடிகள் மேலும் பாட்டில்களின் மேலும் தெரிந்தன.

சாப்பாடு முடிந்ததும் எச்சில் இலையைச் சுற்றி, பாட்டியின் மடிப்பாத்திரங்களான கற்சட்டி, கற்பானை எல்லாவற்றையும் எடுத்துக் கொலு வைத்தாற்போல் பரத்திவிட்டுப் போய்விட்டான்.

அவன் திருட்டைக்கூட மறந்து, விருந்துச் சாப்பாட்டையும், சமையற்கட்டு வேட்டையையும்தான் எல்லோரும் பார்த்து ரஸித்துச் சிரித்தார்கள்.

கோமளிப்பாட்டி, பட்டாமணியக்காரருக்குவிவரத்தையெல்லாம் எழுதிக்கொள்ளச் சொல்லிவிட்டு, எங்கள் வீட்டிற்கும் வந்து அத்தானிடம் அழுதாள். அத்தானும் ஆறுதல் சொன்னார். அவர் பரிகாசமும் அதில் கலக்காமலில்லை.

''கோமளி, திருட்டுப் போன ரொக்கம் இருபத்திரண்டு ரூபாய் தானே, அதிகமோ? நிஜத்தை இப்பவே சொல்லிப்புடு. உங்கிட்ட பணம் இருக்கிறது, யாருக்கும் தெரியக்கூடாதுன்னு இப்பவும் மறைக்காதே. அப்புறம் திருடன் அகப்பட்டு, தொகைகூட இருந்தா, போலீஸிலே உன்னைப் பிடிச்சுண்டுடுவா'' என்றார் புன்சிரிப்புடன்.

''இந்தச் சமயத்திலேகூடவா, என் வயிற்றெரிச்சலைக் கொட்டிக்கணும்? நாலு நாள் முந்திதான், வியாபாரி, நான் வாண்டாம்னு சொல்லிக்கூடக்கேட்காதே, விழுந்திருந்த தேங்காயை எண்ணிக் கொண்டுபோய், பணம் குடுத்தான். அது என் ஆறுமாத மேற்செலவுக்கு

வரும். அதன் வாயிலே மண்ணை அள்ளிபோட்டுட்டுப்போயிட்டான் பாவி" என்றாள் பாட்டி, ஈனஸ்வரத்துடன். ஆனால் முகம்மட்டும் உண்மை சொல்வது போவில்லை.

அதற்குக் காரணம் இல்லாமலும் இல்லை. பாட்டியின் லோபித்தனமும், பஞ்சப்பாட்டும் ஊரறிந்த விஷயம். இருப்பிடத்திற்கு இரண்டு பக்கமும் மனைக்கட்டுகளோடு கூடிய சிறிய வீடும், சாப்பாட்டிற்கு நெல் வர கொஞ்சம் நிலமும், வாழைக்கொல்லையும் பாட்டிக்கு இருந்தன. தவிர வீட்டுக் கொல்லையில் நிறையத் தென்னை மரங்கள் உண்டு. அதில் விழும் காய்கள், மட்டைகள் வியாபாரமும் உண்டு. சேரும் தொகையைப் பாட்டி ஏழை எளியவர்களிடம் அதிக வட்டிக்குச் சிறிய தொகைகளாகக் கடன் கொடுத்து, வாங்கிப் பெருக்கிக் கொண்டே வந்தாள்.

பாட்டியின் முகம் திருட்டுப் போன அன்றே ஆறு மாதம் பட்டினி கிடந்தது போலாகிவிட்டது.

அத்தானே அவளை விடாமல் தூண்டினார்.

"கோமளி, நீ உங்காத்துக்காரர் தெவசத்தைச் சிரத்தையா பண்றதில்லையோ அல்லது செலவுக்குச் சோம்பி எப்போதாவது விட்டுட்டியோ?" என்றார்.

பாட்டிக்குக் கோபம்தான் வந்தது. "உன், பரிகாசத்தைக் கொளுத்த!" என்று மோவாய்க் கட்டையைத் திருப்பிக்கொண்டு போய்விட்டாள்.

இந்தப் பேச்சு நடந்த அன்று இரவுதான், கோமளிப்பாட்டி வீட்டுத் திருட்டைப்பற்றிச் சாப்பிடும் போது பேசி எல்லோரும் சிரித்தது. சாப்பிட்டுக் கையலம்பினோம்.

"அத்தான்!பாட்டியை தெவசம் பண்ண விட்டுட்டியோன்னு கேட்டியே, ஏன்?.." என்று அக்கா சிரித்துக்கொண்டே கேட்டாள்.

அத்தான் நிதானமாக, "பாட்டி வீட்டிலே, சாப்பாட்டையும் பார்த்துண்டு, தக்ஷிணையையும், விதரணையாக எடுத்துண்டு போயிருக்கானேன்னு கேட்டேன்" என்றார். நாங்கள் எல்லோரும் பலக்கச் சிரித்தோம்.

"எலே, என்னடாது; இடி இடிச்சாப்பலே சிரிப்பு?" என்று அப்பா உள்ளேயிருந்து அதட்டினார். "தூங்குங்கோ, நாழியாச்சு" என்று சொல்லிக்கொண்டே அத்தான் காற்றுக்காக வாசற்திண்ணைக்குப் போனார். நானும் கூடவே போனேன்.

அத்தான் அங்கவஸ்திரத்தை விரித்துக்கொண்டு படுத்தார். பக்கத்தில் நானும் படுத்துக் கொண்டேன்.

குளிர்ந்த தென்னங்காற்று வீசியது. "ஏன் அத்தான், திருடன் கோமாளிப்பாட்டி வீட்டைப் பார்த்து வந்தான்?" என்று புரியாததுபோலக் கேட்டேன்.

அத்தான் பேசவில்லை எங்கேயோ நாய் குரைக்கும் சத்தம் கேட்டது. மறுநாள் அமாவாசையாதலால் கும்பிருட்டு.

"அத்தான்..திருடன் நம்பாத்துக்கு வந்துட்டான்னா?" என்றேன்.

"அட அசடே, திருடன் நம்பாத்துக்கு ஏண்டா வரான்? ஏழைகளிடம் இரக்கமும், எல்லோரிடத்திலும் அன்பும் நன்றியும், தெய்வபக்தியும் இருக்கிறவா வீட்டுக்கெல்லாம் திருடன் கூப்பிட்டாக்கூட வரமாட்டான்" என்று சொல்லி என் பக்கம் நெருங்கிப் படுத்துக்கொண்டார்.

எதிர்வீட்டுத் திண்ணையில் படுத்துக்கொண்டிருந்த பல்லுப்போன நரசிம்ம தாத்தா, "ராமா, ராமா" என்று இரைந்து கூப்பிட்டுக் கொண்டே, கொட்டாவி விட்டார்.

வாழைக்காய் ஏற்றிச் வெளியூர், சந்தைக்குப் போகும் பார வண்டி "கடக்..கடக்" என்ற சத்தத்துடன் பொழி மண்ணில் இறங்கி வடக்குக் கோடியில் தெருவுக்குள் திரும்பியது கேட்டது. நானோ விருந்து சாப்பிட்டு விட்டுப் போன திருடன் ஞாபகமாகவே இருந்தேன்.

எப்போது தூங்கினேனோ தெரியாது!

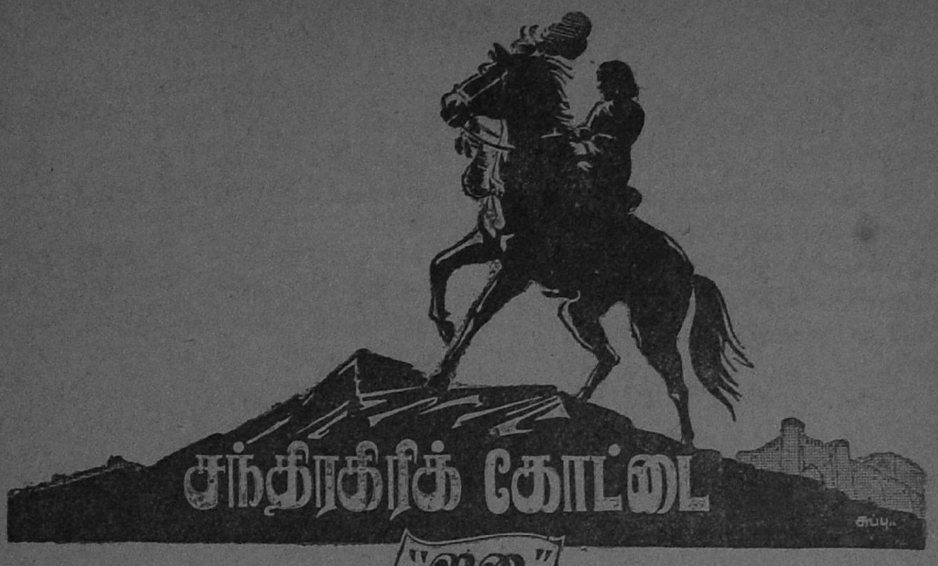

"ஜனு"

ஒரு நாழிகை நேரத்துக்குள் மணி அடிக்கும் சப்தம் திடீரெனக் கேட்டது. விமலன் வென்று விட்ட செய்தி பலத்த கரகோஷத்துக்கிடையே அறிவிக்கப்பட்டது.

சபாமண்டபத்தில் அமைதி மீளவேயில்லை. கடைசி ஆட்டம் மறுநாள் காலையில் என்று அறிவிக்கப்பட்ட பின்னர்தான் மண்டபம் கலகலத்து ஓய்ந்தது.

மறுநாள் காலையில் நகர மாந்தர்கள் முண்டிக்கொண்டு இடம் பிடிப்பதற்குள் பாதி ஆட்டம் நடந்துவிட்டது. கிளிகள் ஆட்டத்தை ஆரம்பித்து வைத்துவிட்டு, கூண்டுகளுக்குள்ளும் திரும்பிவிட்டன.

'இது என்ன, இவ்வளவு விரைவாக ஆட்டம் நடைபெறுகிறதே!' என்ற பேச்சுத்தான் எங்கும் அடிபட்டது. அந்தப் பேச்சு முடிவதற்குள்ளாகவே சபாமண்டபத்தின் முனையிலிருந்து கரகோஷம் எழும்பத் தொடங்கியது. அதைத் தொடர்ந்து சகோதரர்கள் இருவரும் எழுந்திருந்து விட்டார்கள். சிம்மராஜா விமலனுடைய கையைத் தூக்கி, "முதல் முதலாகப் போட்டியிலேயே வென்று, புகழ்மாலை சூடிக்கொண்டு விட்டார் விமலன்! அவருக்கு வெற்றியின் முதல்படியைக் காட்டிய சிம்மக் கோட்டையின் ஞாபகம் என்றும் அகலாது என்று நம்புகிறேன்!" என்று கூறினார்.

தோல்வியே கண்டவர்களிடம் அனைவருக்கும் அநுதாபமும் அவர்கள் அடையும் எதிர்பாராத வெற்றியில் ஆனந்தமும் உண்டாவது இயல்பல்லவா?

"விமலன், வாழி! விமலன், வாழி வாழி!" என்ற வாழ்த்தொலி வெகுநேரம் வரை விடாமல் ஒலித்துக்கொண்டிருந்தது.

மக்களின் இந்த உற்சாகத்தைக் கண்டு அமலன் அப்படியே சோர்ந்து போகவில்லை. அவன்

கொஞ்சம் கலகலப்பாகவே காணப்பட்டான். ஒரு பாடாக இந்தச் சதுரங்க ஆட்டம் முடிந்து தொலைந்ததே என்ற நிம்மதி உண்டாயிற்று. எத்தனை ஆட்டம் ஆடினாலும் அவனால் வென்றிருக்கவே முடியாது என்று அவனுக்கே தோன்றியது.

விமலனுக்கோ இப்போது கவலை அதிகமாகிவிட்டது. இந்தப் போட்டியில் ஜயித்தால் போதுமா? அடுத்த மூன்றாவது போட்டியிலும் அல்லவா ஜயம் பெறவேண்டும்! இந்தக் கவலை இப்போதே அவனைப் பிடித்துக் கொண்டது.

சிம்மராஜா இருவரையும் தனித் தனியே அழைத்துப் போய் அவரவர்களுக்கு ஏற்ற ஆறுதல் மொழிகளைக் கூறினார். இருவருக்கும் வெற்றி பெறுவதற்கான சந்தர்ப்பங்கள் இருப்பதை எடுத்துக் காட்டினார். சபையிலிருந்த கூட்டம் என்ன நடக்கப் போகிறதோ என்ற ஆவலில் காத்திருந்தது.

வாள் போர் ஆயிற்று; சதுரங்க ஆட்டமும் ஆயிற்று; இனி அடுத்தது எத்தகைய போட்டியாக இருக்கும் என்றே அனைவரும் பேசிக் கொண்டார்கள். இந்தப் போட்டியை இளவரசர்களுடைய விருப்பப்படியே நடத்த சிம்மராஜா எண்ணம் கொண்டிருக்கிறார் என்ற பேச்சும் அடிபட்டது.

ஒரு நாழிகை நேரம் சென்ற பின்னர் சிம்மராஜா இளவரசர்களுடனும் தம்பி ராஜாவுடனும் ராஜசபைக்குள் வந்து நுழைந்தார்.

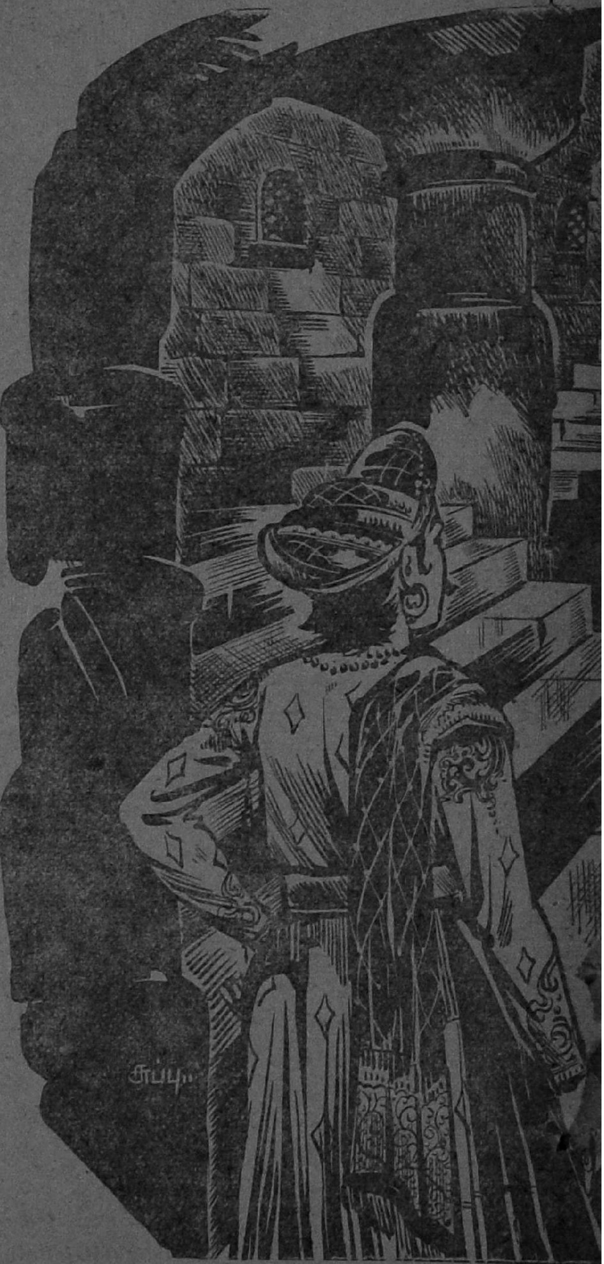

தம்பி ராஜா இரண்டு பட்டுத் துண்டுகளைக் கையில் வைத்திருந்தான்.

வழக்கம் போல் போட்டியை அறிவிக்கும் மணி ஒலித்தது. சிம்ம ராஜா எழுந்தார். "மகா ஜனங்களே! மூன்றாவது போட்டியைத் தெரிந்துகொள்ள நீங்கள் இங்கே ஆவலாகக் கூடியிருக்கிறீர்கள். மற்ற இரண்டு போட்டிகளையும் நீங்கள் நேரில் கண்டது போல இந்த மூன்றாவது போட்டியைக் காண்பதற்கு இல்லை. ஏனென்றால் போட்டியைப் புது மாதிரியாக நடத்தவேண்டும் என்பதே என் எண்ணம். தெய்வத்தின் திருவருள்படிதான் எதுவும் நடைபெறும். ஆகவே இந்தப் போட்டியும் அதற்கு இணங்கவே இருக்கும். செப்பு முறி நம்முடைய சிம்மக் கோட்டையின் மிகப் பத்திரமான ஓர் இடத்தில்வைக்கப்பட்டிருக்கிறது. யந்திர தந்திர வேலைப்பாடுகள் தெரிந்த நம் முன்னோர் சிற்பிகள் அமைத்த இடம் அது. ராஜ குடும்பத்தைச் சேர்ந்த சிலருக்கே அந்த ரகசியப் பொறிகளின் அமைப்பும் சூட்சுமங்களும் தெரியும். அப்படிப்பட்ட இடத்தில் இருக்கும் அந்த முறியை இந்த இளவரசர்கள் எடுக்க வேண்டும். ஆளுக்கு ஒரு போட்டியில் இவர்கள் ஜயமடைந்திருக்கிறார்கள். இந்தக் கடைசிப் போட்டியில் ஜயிப்பவரே முறியைப் பெறயோக்கியமானவர். ஆகவே அவரே முறியையும் தேடி எடுக்கட்டும் என்பதே எங்கள் முடிவு. தெய்வத்தின்

சகாயமும் விருப்பமும் யாருடைய பங்கில் இருக்கின்றன என்பது அப்போது விளங்கி விடும் அல்லவா? எனவே இந்தப் போட்டியின் காட்சிகளை நீங்கள் நேரில் பார்த்துக் களிப்பதற்கில்லை. நாளைக் காலை சூரியோதயத்துக்கு முன்பு இந்தப் போட்டி முடிவு பெறவேண்டும். அதற்குள் ஒருவரும் வெற்றி பெறவில்லையானால் திருவுளச் சீட்டுப் போட்டுப் பார்க்க எண்ணியிருக்கிறோம். ஆகவே எப்படியும் நாளை இதே நேரத்தில் உங்கள் முன்னிலையில் முடிவு அறிவிக்கப்படும். வெற்றி பெறுபவரை விமரிசையுடன் பாராட்ட நாளை நீங்கள் திரளாகக் கூடவேண்டுமாய்க் கேட்டுக் கொள்கிறேன்—" என்று கூறி விட்டு, சிம்ம ராஜா ஆசனத்தில் உட்கார்ந்துகொண்டார்.

தம்பிராஜா இளவரசர்களுடைய கண்களைப் பட்டுத் துணிகளால் மறைத்துக் கட்டினான். இரட்டையர்கள் இருவரும் அவனுடைய இருதோளையும் பற்றிக் கொண்டு நடந்தார்கள். மூவரும் சபாமண்டபத்திலிருந்து ராஜமாளிகைக்குள் மறையும் வரையில் கவனித்திருந்து விட்டு, கூட்டம் கலையத் தொடங்கியது.

தம்பிராஜா அவர்களை எங்கெங்கெல்லாமோ அழைத்துப்போனான். பல மாடங்கள் கூடங்களைக் கடந்து அவர்கள் நடந்து சென்றார்கள். ஓரிடத்தில் அவர்கள் மீது வெயில் உறைத்தது. ஓரிடத்தில் கணுக்காலளவு தண்ணீரைக் கடந்து செல்ல வேண்டியிருந்தது. மற்றோர் இடத்தில் மெத்தை விரித்தது போன்ற புல் பரப்பில் நடந்தார்கள். கம்மென்று நந்தியாவட்டைப் புஷ்பத்தின் நறுமணம் ஓரிடத்தில் வீசியது. வேறோர் இடத்தில் பாதை மேடும் பள்ளமுமாக இருந்தது. கரிச்சான் 'விவி' என்று கத்த, வண்டுகள் காதருகில் 'ஙொய்' என்று ரீங்காரம் செய்தன. இதையெல்லாம் தாண்டி ஒரு பெரிய குகை வாயிலை அடைந்தார்கள். இரட்டையர்களுக்கு எங்கிருக்கிறோம், என்ன செய்யப்போகிறோம் என்பது ஒன்றும் விளங்கவே இல்லை. கடைசியில் அவர்கள் படிக்கட்டுகளில் ஏறி வழவழ என்றிருக்கும் சமதரையை அடைந்தார்கள்.

தம்பிராஜா அந்த இடம் வந்ததும் விமலனுக்குத் தெரியாமல் அமலனை அங்கே நிற்கச் செய்து விட்டு, விமலனை மீண்டும் அழைத்துக்கொண்டு நடந்து சென்றான். அவ்விதம் கால் நாழிகை நேரம் நடந்து சென்றதும் விமலனைப் பார்த்து, "இளவரசே! நீங்கள் நிற்கவேண்டிய இடம் இதுதான். மணி அடிக்கும் சத்தம் கேட்டதும் உங்கள் கண் கட்டுக்களை அவிழ்த்துவிடலாம். அதற்குப் பிறகு முறியைத் தேடி முடிக்கும் வரையில் நீங்கள் யார் கண்ணிலும் படமாட்டீர்கள்!" என்று சொல்லிவிட்டு மறைந்தான். அமலன் நின்ற இடம் வந்ததும், "இளவரசே! வாருங்கள்! நீங்கள் இன்னும் கொஞ்சம் நடக்க வேண்டியிருக்கிறது!" என்று சொல்லிவிட்டு வேறு திசையில் அவனை அழைத்துச் சென்றான். கால் நாழிகைநேரம்போல் நடந்து சென்றதும் அமலனை அங்கே நிற்கச் செய்து முன்பு விமலனிடம் கூறிய வார்த்தைகளையே கூறிவிட்டு மறைந்தான்.

அமலன் மனத்திலும் விமலன் மனத்திலும் எத்தகைய எண்ணங்கள் சுழன்றன என்று விவரிப்பது வீணான காரியமாகும். போட்டிகளில் ஜயிப்பது தோற்பதுகூட அவர்களுக்கு இப்போது முக்கியமாகப் படவில்லை. இந்த மாதிரியான புதிய அநுபவங்கள் ஏற்படுவது அவர்களுக்கு மிகவும் சந்தோஷத்தைக் கொடுத்தது. இப்படி ஒரு போட்டியை ஏற்பாடு செய்துவிட்டுப் போன சந்திரகிரி அரசர் சந்திரவர்மனை அவர்கள் மனசுக்குள் பாராட்டினார்கள். "மாமாவுக்குத்தான் என்ன பட்சபாதமில்லாத அன்பு!" என்று அவர்கள் பேசிக் கொண்டதுபோல் ஒரே சமயத்தில் ஒரே மாதிரி எண்ணமிட்டார்கள்.

டணார் டணார் என்று எங்கேயிருந்தோ ஆலய மணி ஒலிக்கும் சத்தம் மிதந்து வந்தது. இருவரும் தம் தம் கண்களை மறைத்த கட்டுக்களை அவிழ்த்து எறிந்தார்கள். பளிச்சென்று அங்கிருந்த வெளிச்சம் அவர்கள் கண்களைக் கூச வைத்தது. எந்த வழியாக உள்ளே வந்தோம் என்றே தெரியவில்லை. அடேயப்பா, எவ்வளவு பெரிய கூடம்! முகத்தைப் பார்த்தால் பளிச்சென்று தெரிவதுபோல் அடித் தளம் அத்தனை வழவழப்பாக இருந்தது. சுவர்களை எல்லாம் அழகிய சித்திரங்கள் அலங்கரித்தன. லஸ்தர் விளக்குகளும் சரவிளக்குகளும் பகலா இரவா என்பது புரியாமல் விழிக்க வைத்தன. அவர்களுக்கு இது எந்த இடம் என்று கொஞ்சம்கூடத் தெரியவே இல்லை. சிம்மக் கோட்டை எத்தனை சிறப்பு வாய்ந்த கோட்டை என்பது இப்போதுதான் அவர்களுக்கு ஒருவாறு புரிந்தது. அமலன் எங்கே என்று விமலனும் விமலன் எங்கே என்று அமலனும் மனசுக்குள் ஒரு முறை கேட்டுக்கொண்டார்கள். பிறகு இருவரும் அவரவர்கள் நின்ற கூடத்தை ஒருமுறை சுற்றி வந்தார்கள்.

ஒரே மாதிரியான இரண்டு கூடங்களில் தாங்கள் விடப்பட்டிருக்கிறோம் என்று சகோதரர்கள் எதிர்பார்க்கவேயில்லை. அதனால் இருவரும் தைரியம் கொண்டு தம் தம் போக்கில் நடக்கத் துணிந்தார்கள்.

அந்தக் கூடத்தின் மறுகோடியில் அழகிய திட்டி வாசல் ஒன்று இருந்ததை அமலன் பார்த்தான். மெல்ல அதைத் திறந்து அதன் வழியே வேறு ஒரு கூடத்தை அடைந்தான். அவன் திரும்பித் தான் வந்த வாசலைப் பார்த்தபோது திடுக்கிட்டான். அங்கே கதவைக் காணவில்லை. தன்னையே கூர்ந்து பார்ப்பதுபோல வேறு ஓர் அமலன் நிற்பதுதான் தெரிந்தது. சுற்றிலும் திரும்பிப் பார்த்தான். ஆயிரக்கணக்கான அமலன்கள் அதே போலத் திரும்பிப் பார்த்தார்கள். சுவர்களில் பதித்த கண்ணாடிகளே அவ்விதம் தன் பிம்பத்தைக் காட்டுகின்றன என்பது உடனே புரிந்தது அவனுக்கு. ஆனால் என்ன ஆச்சரியம்! பார்க்கப் பார்க்க அவனுக்குப் பிரமையே அதிகரித்து வந்தது. உண்மையான அமலன் யார், பிம்பம் யார் என்றுகூடப் புரியாமல் ஒரே குழப்பமாகக் குழம்பி விட்டது. (தொடரும்)

எங்கள் பகுதி

***பூர்த்தி செய்யுங்கள்!**

(கோடிட்ட இடங்களில் அடைப்புக் குறிகளில் உள்ள ஒன்றைப் போட்டு வாசிக்க.)

15-8-54 கண்ணன் அட்டைப் படம்——இருக்கிறது. (கவர்ச்சியாய், நன்றாய்.) அது உண்மையில் மிருக வைத்தியசாலையோ என்று—வேண்டியிருக்கிறது. (நினைக்க, மலைக்க.)

கேட்டீர்களா, நல்ல—தாங்கி வருகிறது. (செய்திகளை, விஷயங்களை.)

சர்க்கஸ் துணுக்கு——இருக்கிறது; ஆனால் அதை வரைந்தது யார் என்று தெரியவில்லை. (நன்றாய், ஜோராய்.)

லீடர் மணி வழக்கம்போல்——இருக்கிறது. (ஜம்மென்று, சுவையாக.) அவன் முதலிலேயே பையன்களின் கோட்டாக்களைப் பொறுக்கவில்லை. இப்பொழுது மூக்கின்மேல் அடிபட்டவுடன் அவனுடைய ரோஷம் தள்ளுகிறது. அடுத்த இதழில் மணி செய்யும் ஒரு நல்ல சம்பவம் பிரசுரமாகலாம் என்று எதிர்பார்க்கப்படுகிறது.

அருமையான சம்பவம் உண்மையாய் நடந்தது அல்ல, ஒரு கற்பனை! அதுவும் மற்றவருடையது. எதோ ஒன்றில் படித்திருக்கிறேன். அதை அப்படியே——எழுதியது. (காப்பியடித்து, பின்பற்றி.) கேளுங்கள் சொல்லுகிறேன்! பகுதியில் எல்லாப் பதில்களும் நன்றாயுள்ளன. விசேஷமாக சினிமா சம்பந்தப்பட்ட பதில்——இருக்கிறது. (பயனுள்ளதாக, விளக்கமாக.) போலீஸ் இன்ஸ்பெக்டருக்குத் துப்பறியும் புத்தி அதிகமாக இருந்தாலும், அதில் கொஞ்சமாவது அவருடைய வேலைக்காரனுக்கு இருக்கும் என்பதைத்தான் புரியாத புதிர்—. (காண்பிக்கிறது, சொல்லுகிறது.) தங்கச்சங்கிலியில், கண்ணைக் கட்டிவிட்டிருக்கும்போது பந்தை ஒளிக்கவேண்டும்; கட்டை அவிழ்த்தவுடன் பந்தைத் தேட வேண்டும் என்றிருக்கிறது. ஆனால் ராணியும், ஹேமாவும் கண்ணைக் கட்டிக்கொண்டே——தேடுவதுபோல் இருக்கிறது. (சும்மா, விளையாட்டாக) பேராசையின் பெரு நஷ்டத்தைத்தான் எல்லைக்கோடு—தெரிவிக்கிறது. (கடன்வாங்கி, இரவல் வாங்கி) 'பிறரை வஞ்சிக்காதே' இதுதான் செல்லாத

* இந்த இரண்டு கடிதங்களுக்கும் பரிசு பகிர்ந்தளிக்கப்படுகிறது.

காலணுவிலிருந்து— (தெரிகிறது, புரிகிறது.)

ஒரு பிரபலமான ஆசிரியர் சுமாரான கதைகளை எழுதினுல் கூட அதைப் பத்திரிகைகள் பிரசுரிக்கும் என்பதற்கு வெள்ளைக் குயில் என்ற கதை—(சான்று அத்தாட்சி.)

பரிசு பெற்ற — வாழ்த்துகிறோம். (நண்பனை, சகோதரனை.)

சந்திரகிரிக்கோட்டை நன்ருயுள்ளது. ஆனுல் படம்—இல்லை. (நன்ருய், சரியாய்.) விமலன் கால் தடுக்கி, சிங்கத்தின்மேல் விழுந்துவிட்டான். அமலன் உடனே வாளை விமலன் நெஞ்சின்மேல் வைத்துவிட்டான். விமலன் சிங்கத்தின்மேல்தானே இருக்கவேண்டும். அதுதான் இல்லை! சிங்கம் தூரத்தில் உள்ளது.

எங்கள் பகுதியில் 'அம்மா அபகரித்தாள்—இருக்கிறது. (அருமையாக, அழகாக.)

சைக்கிளில் உலகம் சுற்றும் இளைஞரான ரெய்னக் சுகமாகத் தம் ஊர் போய்ச் சேர கடவுளைப் பிரார்த்திக்கிறோம்.

—G. ஏசுதாஸ், உரிகம்.

*போக்கிரிக் கண்ணன்!

கண்ணன் போக்கிரி என்பதில் சந்தேகமேயில்லை. ஆகஸ்ட் 15-ம் தேதிதான் ஞாயிருகிவிட்டதே. அதற்கு மறுநாள் வரக்கூடாதா? வரவில்லை. அதற்கடுத்த, அடுத்த நாளாவது வரக்கூடாதா? ஊஹூம், வரவே இல்லை. கோகுலாஷ்டமி அன்று ஒருவருக்காவது சுரத்தே இல்லை. கண்ணனைக் காணவில்லையே என்றுதான். எதிலும் நாட்டம் இல்லை. உணவு செல்லவில்லை. உற்சாகம் ஏற்படவில்லை. என் கடைசித் தங்கை மட்டும் அன்று காலையிலிருந்து, "அம்மா, கண்ணன் எப்ப வருவான்?" என்று நச்சரித்துக் கொண்டிருந்தாள். கண்ணனின் வருகையில், அத்தனை ஆர்வம் அவள் காட்டியதின் காரணம் பக்ஷணத்தைச் சாப்பிடத்தான்.

அம்மா எல்லாவித பக்ஷணங்களையும் கண்ணன் படத்திற்கெதிரே வைத்து நிவேதனம் செய்யும் சமயம், 'தொப்' என்ற சத்தம் கேட்டது. எங்கள் 'கண்ணன்' வந்தேவிட்டான். அவனைப் பார்ப்பதற்கு 'நான் முந்தி, நீ முந்தி' என்று எங்களுக்குள் போட்டி. ஆனுல் கடைசித் தங்கையோ போட்டியின்றி கண்ணன் வந்ததன் பலனைச் சாப்பிட்டு, அனுபவிக்க ஆரம்பித்துவிட்டாள்.

கண்ணன் விஜயம், எங்கள் வீட்டில் நன்ருகத்தான் இருந்தது. அட்டைப் படம், இம்மாதம் (ஸெப்டம்பர்) 1-ம் தேதியில் விநாயகர் இருப்பதுபோல் அதில் கண்ணன் இருந்திருந்தால் எவ்வளவு நன்ருக இருந்திருக்கும்!

போக்கிரிக் கண்ணன், 'லீடர் மணி'யில் மணியை, பாவம் ஜுரத்தில் படுக்கும்படி செய்துவிட்டான். 'கேளுங்கள் சொல்கிறேன்' என்பதில் எங்கள் மண்டையில் ஏறும்படி அருமையான விஷயங்களை விளக்கி விடுகிருன். 'தூங்கும் அழகி'யைபற்றிக் கேட்கவே வேண்டாம். ஜோர், ஜோர், பகு ஜோர். 'புரியாத புதிரில்' வரும் சிறுவன் புத்திசாலி. தைரியசாலிகூட. தங்கச் சங்கிலி தங்கமாக இருந்திருக்கலாம். பித்தளையாகத்தான் இருக்கிறது. இதுமாதிரி எத்தனையோ

சென்னை-600 008

[illegible] வந்திருக்கின்றன. 'எல்லேக் கோடு' காப்பி. ஏன்தான் இந்தக் கண்ணனுக்கு காப்பியின் மேல் இத்தனை மோகமோ? இது கெடுதல் என்று அவனிடம் கட்டாயம் சொல்லி விடுங்கள். 'செல்லாத நாலணு' குப்பை! 'வெள்ளேக் குயில்' துப்பறியும் கதையாக இருந்தும், நன்ருக இருக்கிறது. 'சந்திரகிரிக் கோட்டை' ரொம்பக் கெட்டியானது. எவ்வளவோ மண்டையை உடைத்துக் கொண்டால்கூட 'மேலே என்ன ஆகும், எப்படி இருக்கும்' என்று கண்டு பிடிக்கவே முடியவில்லே. 'எங்கள் பகுதி' எங்களுக்கேதான்.

—வி. சித்ரா, விழுப்புரம்.

கண்ணுன கண்ணன்

எங்கள் பகுதியில் அம்மா அபகரித்தாள்—இதைவிட - கேளிக்கை, இதற்கு முன் ஸ்தானம் கொடுத்து இருக்கலாம்.

சந்திரகிரிக்கோட்டை — 'ஜனு' எழுதும் தொடர் கதையை—சிலர் 'ஜனுவை' 'ஆர்வி' தான் எழுதுகிருர் என்று சந்தேகிக்கிருர்கள். ஆகையால் தயவு செய்து 'ஜனு' வின் முழுப்பெயருடன் அவருடைய போட்டோவையும் வெளியிடவும். கதையின் கடைசியில் 'குள்ளன்' மணியை அடித்துக் கதையைக் கெடுத்துவிட்டான். பரிசு பெற்ற நண்பனே நாங்கள் வாழ்த்துகிருேம்.

வெள்ளேக்குயில் கதை அபாரம். பதவி ஆசை, பண ஆசை பிடித்தவர்களுக்கு எல்லேக் கோட்டின் முடிவில் வருவதுதான் சரி.

தங்கச்சங்கிலி புதுமுறையில் அழகான கருத்து மிக்க நடையில் எழுதப்பட்ட கதை. கதை ஏ ஒன்.

புரியாத புதிர்—புரியும் புதிராக நமக்குக் காட்சி அளிக்கிறது. கதை அருமை.

தூங்கும் அழகி பயங்கரமாகவும் திடுக்கிடும் சாகஸங்கள் உடையனவாகவும் உள்ளது. கேளுங்கள், சொல்கிறேன்! என்ற பகுதி மிகவும் முக்கியம்.

லீடர் மணியின் அற்புத வேலே இனி ஆரம்பமாகப்போகிறது என்பதற்கு இந்த இதழ் ஒரு சான்ருகும். சர்க்கஸ் தனுக்கு கடைசியில் உயிருக்கே உலே ஆகிறது!.. கேட்டீர்களா, அருமையான விஷயங்கள் கொண்ட பகுதி.

அட்டைப் படத்தைச் சசி அபாரமாக வரைந்துள்ளார். மொத்தத்தில் மனிதனுக்கு கண்கள் எப்படி முக்கியமோ அதுபோல் கண்ணுன கண்ணன் முக்கியம்.

—R. கல்யாணராமன், மருதாலம்.

பாராட்டக் கூடிய கடிதங்கள்:

(1) சசிதேவி, பங்களூர்-1. (2) வி. ஸ்டான்லி, குளித்தலே. (3) எம். சியாமள குமாரி, செங்கோட்டை. (4) எஸ். முத்து, தெலுக் அன்சான் (மலாயா). (5) எஸ். விசுவநாதன், சேலம். (6) பி. ஏ. முகம்மது யாஸீன், சென்னே 14. (7) கே. வேங்கடராமன், மாயூரம். (8) இ. சடாக்ஷர தேவி, தொண்டமானுறு (இலங்கை). (9) கிருஷ்ண குமாரி, வத்தலகுண்டு. (10) தி. வே. திருமலே, இடைப்பாடி. (11) ஓ. எஸ். ஆறுமுகம், பாண்டமங்கலம்.

EDITED, PRINTED AND PUBLISHED BY N. RAMARATNAM,
AT THE MADRAS LAW JOURNAL PRESS, MADRAS-4.
ASSOCIATE EDITOR: R. VENKATARAMAN.

பெரியோர் பொன்மொழிகள்

கே. எஸ். சக்ரவர்த்தி தொகுத்தது.

பயனற்ற சொற்களைப் பேசாதிருக்கப் பழகிக்கொள்.
நல்லவர்களிடத்தில் உறவுகொள்.
கடவுளிடம் அசையாத அன்பை நிலைநிறுத்து.

—**ஆதிசங்கரர்.**

நன்மை பயக்கும் இனிய சொற்கள் எவ்வளவு இருக்கின்றன! அவற்றை விட்டுவிட்டுத் தீமை விளைவிக்கும் சொற்களைப் பேசலாமா? நல்ல பழம் இருக்கும் போது யாரேனும் காயை விரும்புவார்களா?

—**திருவள்ளுவர்.**

மக்கள் விழிப்புடன் இருக்கும் வீட்டில் கள்வர் நுழைவதில்லை. அதுபோல, நீ எப்பொழுதும் விழிப்புள்ளவனாக (ஜாக்கிரதை யுடையவனாக) இருந்தால் தீநெறிப் படுத்தும் கெட்ட எண்ணங்கள் உன் மனத்தில் நுழையா.

—**ராமகிருஷ்ண பரமஹம்ஸர்.**

நம்மைப் பலவீனர்கள் என்று நாம் நினைத்துக்கொள்வதால் தான் சாதாரணமான காரியங்களையும் நம்மால் செய்ய முடிவதில்லை. தெய்வத்தை நம்பி உண்மையைக் கடைப்பிடித்தால், நம்மைப் பலவீனர்களாக நாமே நினைக்க மாட்டோம்.

—**காந்தியடிகள்.**

சிந்தித்துப் பார்க்காமல் பேசுவது, குறி பார்க்காமல் சுடுவது போன்றதாகும்.

—**ஹாஸ்லிட்.**

துன்பத்தை நன்கு பொறுக்கக் கூடியவனால்தான் எந்தக் காரியத்தையும் சாதிக்க முடியும்.

—**மில்டன்.**

உன் சொந்த வேலை எதுவாயினும் சரி, அதைச் செய்ய வெட்கப்படாதே!

—**ஈச்வர சந்திர வித்யாசாகர்.**

Reg. No. M. 5524

அற்புதமாகத் தயாராகிறது!

கண்ணன்

தீபாவளி மலர்

★ கண்ணுக்கு இனிய மலர் - கருத்துக்கு இசைந்த மலர்! - -

★ அழகான மூவர்ண அட்டைப் படம்! - - - - - - - - - -

★ ஏராளமான புகைப்படப் பகுதிகள்

★ அறிஞர்களும் அபிமானிகளும் எழுதும் கதைகள், கவிதைகள் -

★ வெட்டி ஒட்டும் மூவர்ணப் படம்!

★ பக்கத்துக்குப் பக்கம் படங்கள் பரவசமூட்டும் விசேஷப் பகுதிகள்.

விலை 1 ரூபாய்

3 ரூபாய் அனுப்பியிருக்கும் சந்தாதார்கள் ஒரு ரூபாய் தனியாக அனுப்பவேண்டும்.